1.154.011.05
IS11614/06

SPOT VIEW
OPTI BEAM LENS

Small Ø 128 mm ⧄ 126 mm
Large Ø 159 mm ⧄ 157 mm

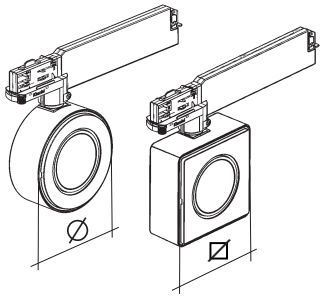

OPTIC	VERSION	ART	
		PUSH DIM	DALI
SUPER SPOT	Ø 128 mm	Q276 - Q281	Q286 - Q291
	⧄ 126 mm	Q316 - Q321	Q326 - Q331
	Ø 159 mm	Q296 - Q301	Q306 - Q311
	⧄ 157 mm	Q336 - Q341	Q346 - Q351
MEDIUM	Ø 128 mm	Q277 - Q282 - QG82 - QG85	Q287 - Q292 QG88 - QG91
	⧄ 126 mm	Q317 - Q322	Q327 - Q332
	Ø 159 mm	Q297 - Q302 - QG94 - QG97	Q307 - Q312 QH01 - QH04
	⧄ 157 mm	Q337 - Q342	Q347 - Q352
FLOOD	Ø 128 mm	Q278 - Q283 - QG83 - QG86	Q288 - Q293 QG89 - QG92
	⧄ 126 mm	Q318 - Q323	Q328 - Q333
	Ø 159 mm	Q298 - Q303 - QG95 - QG98	Q308 - Q313 QH02 - QH05
	⧄ 157 mm	Q338 - Q343	Q348 - Q353
WIDE FLOOD	Ø 128 mm	Q279 - Q284 - QG84 - QG87	Q289 - Q294 QG90 - QG93
	⧄ 126 mm	Q319 - Q324	Q329 - Q334
	Ø 159 mm	Q299 - Q304 - QG96 - QG99	Q309 - Q314 QH03 - QH06
	⧄ 157 mm	Q339 - Q344	Q349 - Q354
WALL WASHER	Ø 128 mm	Q280 - Q285 - QH07 - QH08	Q290 - Q295 QH09 - QH10
	⧄ 126 mm	Q320 - Q325	Q330 - Q335
	Ø 159 mm	Q300 - Q305 - QH11 - QH12	Q310 - Q315 QH13 - QH14
	⧄ 157 mm	Q340 - Q345	Q350 - Q355

IT ***ATTENZIONE:***
LA SICUREZZA DELL'APPARECCHIO E' GARANTITA SOLO CON L'USO APPROPRIATO DELLE SEGUENTI ISTRUZIONI; PERTANTO E' NECESSARIO CONSERVARLE.

EN ***WARNING:***
THE SAFETY OF THIS FIXTURE IS GUARANTEED ONLY IF YOU COMPLY WITH THESE INSTRUCTIONS; REMEMBER TO CONSERVE IN A SAFE PLACE.

FR ***ATTENTION:***
LA SECUTIE DE L'APPAREIL N'EST GARANTIE QU'EN CAS D'UTILISATION CORRECTE DES INSTRUCTIONS SUIVANTES; IL FAUT PAR CONSEQUENT LES CONSERVER.

DE ***ACHTUNG:***
DIE SICHERHEIT DES GERÄTES WIRD NUR DURCH SACHGEMÄSSE BEFOLGUNG NACHSTEHENDER ANWEISUNGEN GEWÄHRLEISTET; IHRE AUFBEWAHRUNG IST DESHALB SEHR WICHTIG.

NL ***OPGELET:***
DE VEILIGHEID VAN DI ATOESTEL IS SLECHTS DAN GEGARANDEERD ALS INDIEN DE VOLGENDE INSTRUCTIES STRIKT WORDEN TOEGEPAST: DAAROM MOET MEN ZE OOK BEWAREN.

ES ***ATENCION:***
LA SEGURIDAD DEL APARATO SE GARANTIZA SOLO CUMPLIENDO CUIDADOSAMENTE LAS SIGUIENTES INSTRUCCIONES; POR ELLO, ES NECESARIO CONSERVARLAS.

DA ***BEMÆRK:***
SIKKERHEDEN VED BRUG AF ARMATURET KAN KUN GARANTERES, HVIS DISSE ANVISNINGER FØLGES; SØRG DERFOR FOR AT GEMME DEM.

NO ***ADVARSEL:***
SIKKERHETEN TIL DETTE APPARATET GARANTERES KUN HVIS DU OVERHOLDER DISSE INSTRUKSJONENE; HUSK Å OPPBEVARE DEM PÅ ET TRYGT STED.

SV ***OBSERVERA!***
UTRUSTNINGENS SÄKERHET KAN ENDAST GARANTERAS OM DESSA ANVISNINGAR RESPEKTERAS I DETALJ. SPARA DÄRFÖR DESSA ANVISNINGAR FÖR FRAMTIDA KONSULTATION.

RU ВНИМАНИЕ:
МЫ ГАРАНТИРУЕМ БЕЗОПАСНУЮ ЭКСПЛУАТАЦИЮ ИЗДЕЛИЯ ТОЛЬКО ПРИ СОБЛЮДЕНИИ СЛЕДУЮЩИХ ИНСТРУКЦИЙ; С ЭТОЙ ЦЕЛЬЮ НЕОБХОДИМО СОХРАНИТЬ ДАННУЮ БРОШЮРУ.

ZH 警告
为确保该装置安全，请遵守操作指示；并于安全场所放置。

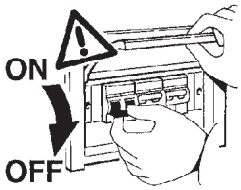

IT **N.B.: DURANTE L'INSTALLAZIONE DEL SISTEMA RISPETTARE SCRUPOLOSAMENTE LE NORME IMPIANTISTICHE VIGENTI.**

EN **N.B.: WHEN INSTALLING THE SYSTEM, STRICTLY COMPLY WITH ALL REGULATIONS ON INSTALLATION IN FORCE.**

FR **N.B.: LORS DE L'INSTALLATION DU SYSTÈME VEUILLEZ RESPECTER RIGOUREUSEMENT LES NORMES EN VIGUEUR EN LA MATIÈRE.**

DE **NB: BEACHTEN SIE BEI DER INSTALLATION DES SYSTEMS GEWISSENHAFT DIE GÜLTIGEN BESTIMMUNGEN BEZÜGLICH DER ANLAGENTECHNIK.**

NL **N.B.: BIJ HET INSTALLEREN VAN HET SYSTEEM MOET U DE GELDEN DE INSTALLATIENORMEN STRIKT NALEVEN.**

ES **N.B.: DURANTE LA INSTALACIÓN DEL SISTEMA RESPETAR E SCRUPULOSAMENTE LAS NORMAS DE INSTALACIÓN VIGENTES.**

DA **N.B.: UNDER INSTALLATION AF SYSTEMET SKAL MAN NØJE OVERHOLDE DE GÆLDENDE REGLER FOR DISSE ANLÆG.**

NO **N.B.: VED INSTALLASJON AV SYSTEMET SKAL ALLE FORSKRIFTER OM INSTALLASJON SOM GJELDER FØLGES STRENGT.**

SV **OBS! UNDER INSTALLATIONEN AV SYSTEMET SKA INSTALLATIONSFÖRESKRIFTERNA RESPEKTERAS I DETALJ.**

RU ПРИМЕЧАНИЕ: В ПРОЦЕССЕ МОНТАЖА СИСТЕМЫ СТРОГО СОБЛЮДАЙТЕ НАЦИОНАЛЬНЫЕ ДЕЙСТВУЮЩИЕ НОРМАТИВЫ ПО ЭЛЕКТРОПРОВОДКЕ.

ZH 注意：在安装 系统时请谨守设备的安装规定。

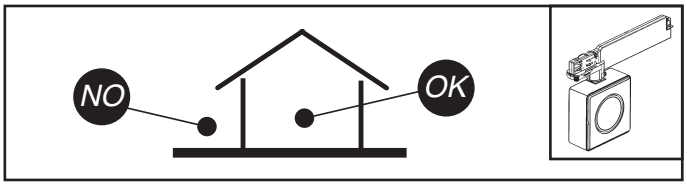

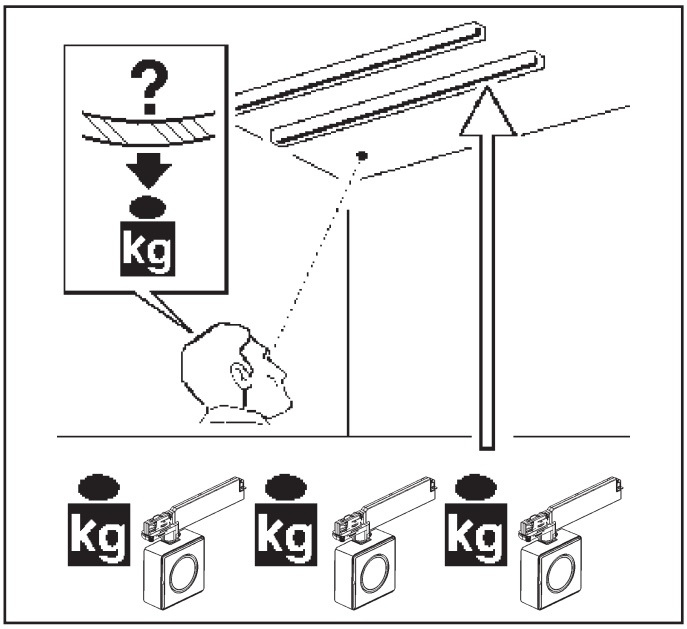

IT *Il funzionamento dei prodotti è garantito solo con l'utilizzo di binari ed accessori iGuzzini*

EN *Correct product operation is only guaranteed if iGuzzini tracks and accessories are used.*

FR *Le fonctionnement des produits n'est garanti qu'en cas d'utilisation de rails et accessoires iGuzzini*

DE *Die Funktion der Produkte ist nur mit dem Einsatz von Schienen und Zubehör iGuzzini gewährleistet*

NL *De werking van de producten wordt alleen gegarandeerd bij het gebruik van iGuzzini rails en accessoires.*

ES *El funcionamiento de los productos se garantiza solamente si se utilizan raíles y accesorios iGuzzini.*

DA *Produktet er kun garanteret med brug af iGuzzini-skinner og -udstyr.*

NO *Produktenes korrekte drift garanteres bare ved bruk av spor og tilbehør fra iGuzzini*

SV *Produkternas funktion garanteras endast vid användning av spår och tillbehör från iGuzzini*

RU Функционирование продуктов гарантировано только при использовании бинариев и аксессуаров iGuzzini

ZH 此产品的正常运行只有在使用IGUZZINI的轨道及配件的情况下才可以保证

TRIPHASE VERSION

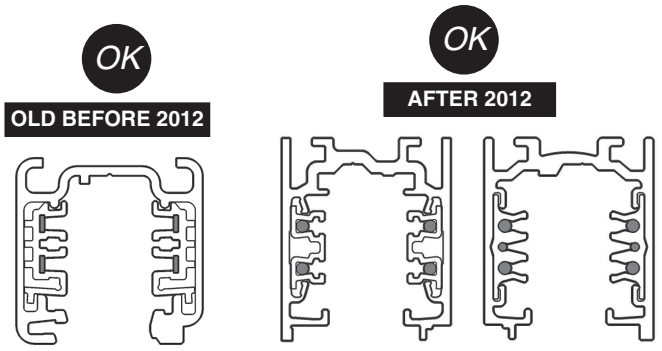

DALI VERSION

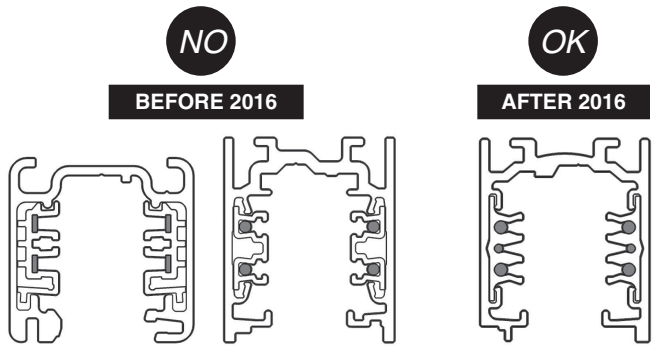

IT Per chiarimenti contattare la “iGuzzini”.
EN For more details contact “iGuzzini”.
FR Pour plus d'informations contacter « iGuzzini ».
DE Für Detailinformationen wenden Sie sich bitte an „iGuzzini“.
NL Neem contact op met “iGuzzini” voor meer informatie.
ES Para más información contactar con “iGuzzini”.
DA Kontakt “iGuzzini” for evt. Afklaringer.
NO Ta kontakt med “iGuzzini” for forklaring.
SV Kontakta “iGuzzini” vid eventuella oklarheter.
RU За разъяснениями обращаться в компанию “iGuzzini”.
ZH 如需进一步信息请联系“iGuzzini”。

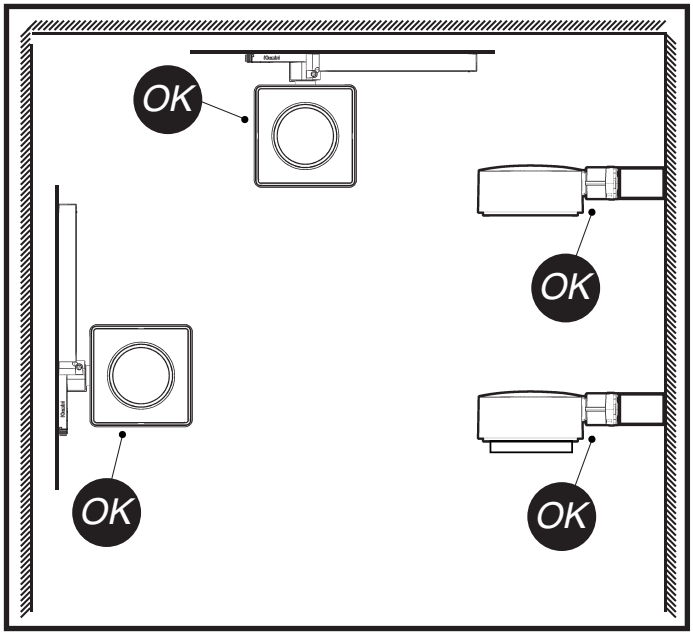

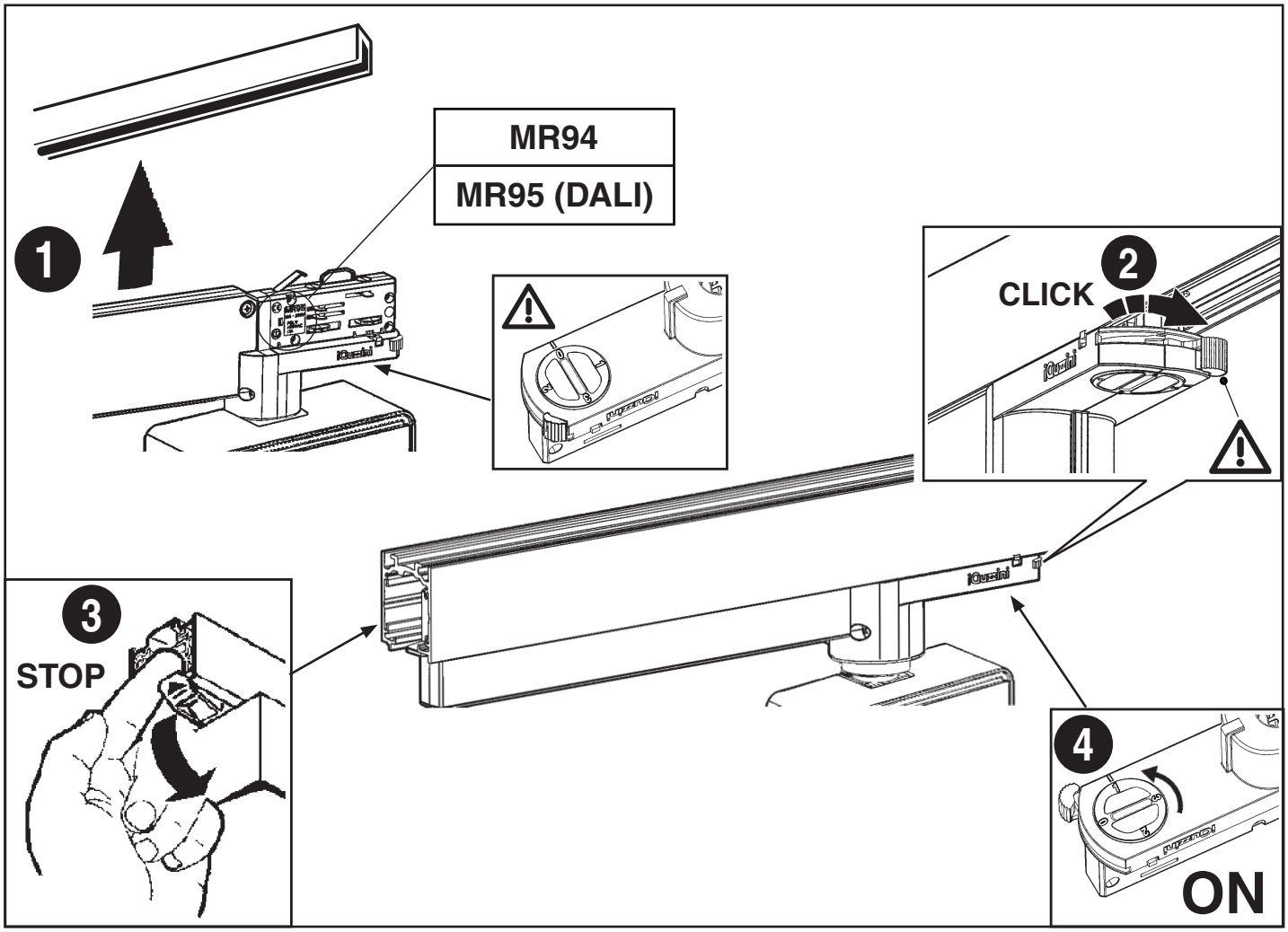

IT *Se necessario, é possibile bloccare l'orientamento del vano ottico tramite le operazioni "STOP"*

EN *If necessary, it is possible to fix the optical assembly by steps "STOP"*

FR *Si nécessaire, il est possible de bloquer l'orientation du groupe optique en effectuant les opérations "STOP".*

DE *Falls nötig, kann das OPtikgehäuse mittels der Operationen "STOP"blockiert werden.*

NL *Indien noodzakelijk kunt u de richting van het verlichtingsarmatuur vastzetten door de handelingen "STOP" uit te voeren.*

ES *De ser necesario es posible detener la orientación de la 0optica, efectuando las operaciones "STOP".*

DA *Hvis det er nødvendigt, kan man fastlåse retningen på den optiske enhed ved at følge fremgangsmåden i "STOP"*

NO *Ved behov, er det mulig å feste den optiske enheten ved trinn "STOP".*

SV *Om det är nödvändigt går det att blockera det optiska rummets riktning med momenten "STOP"*

RU При необходимости можно заблокировать направление оптического проема с помощью операций "STOP".

ZH 需要时，可以按照 "STOP" 号操作来固定光学组装位置。

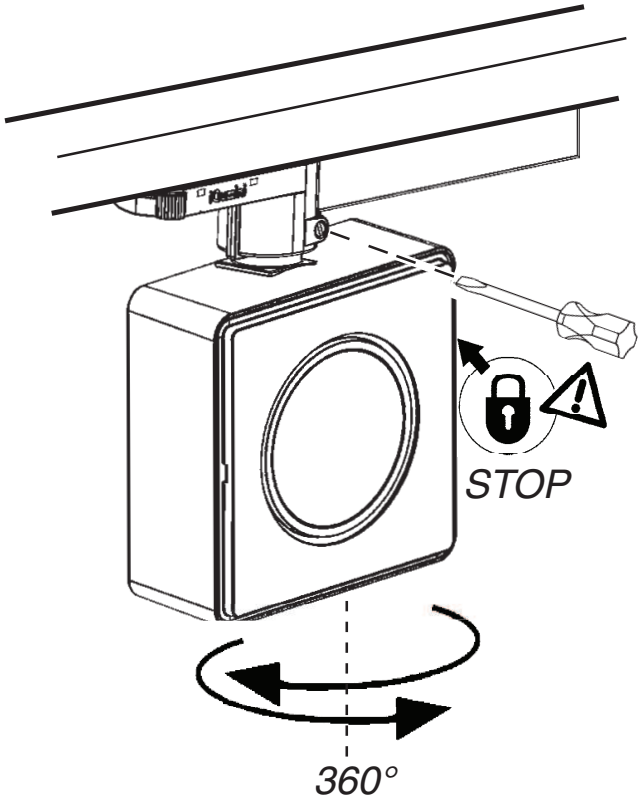

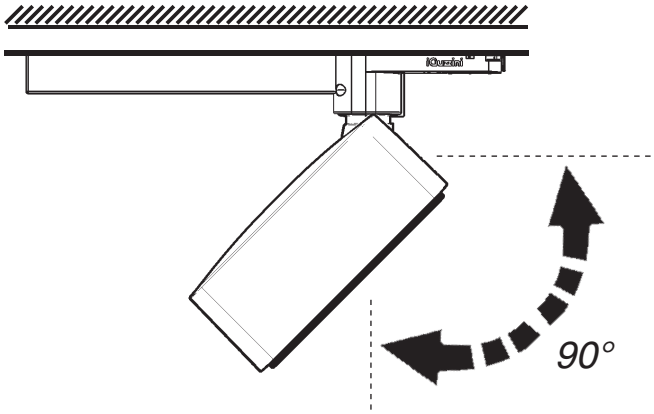

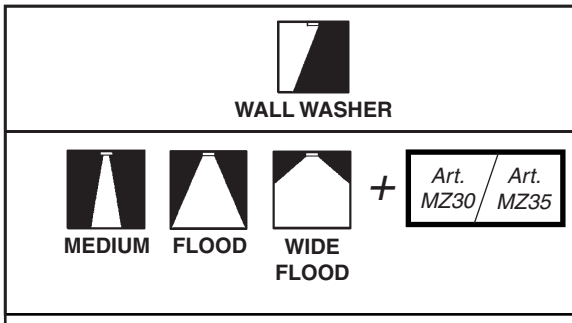

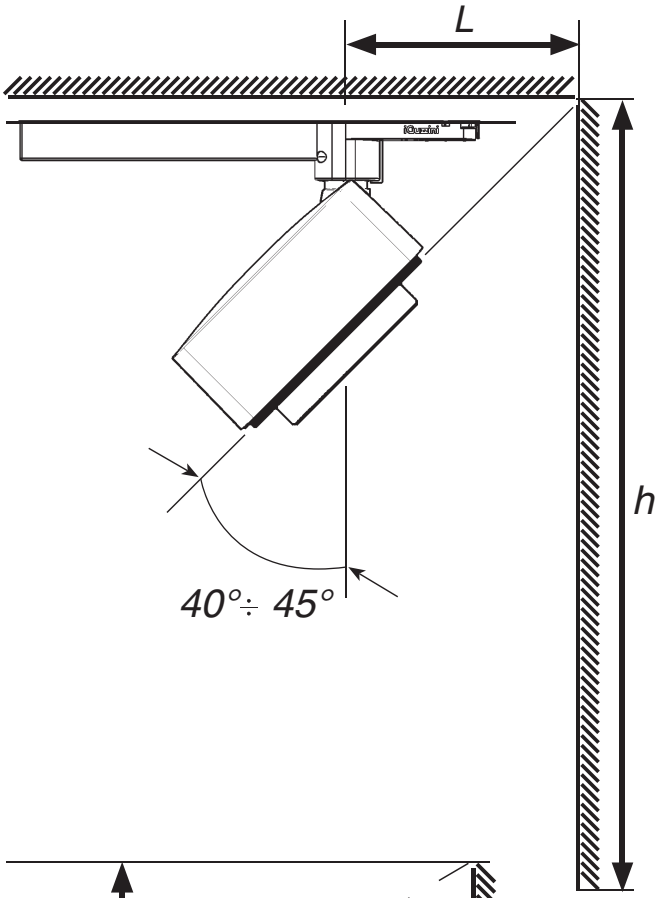

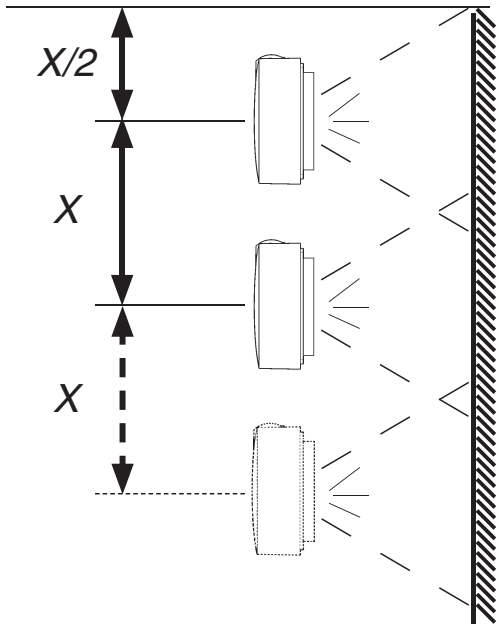

ART	L [m]	X max [m]	h [m]
Ø 128 mm ⊠ 126 mm Ø 159 mm ⊠ 157 mm	1	1	2,7

WALL WASHER

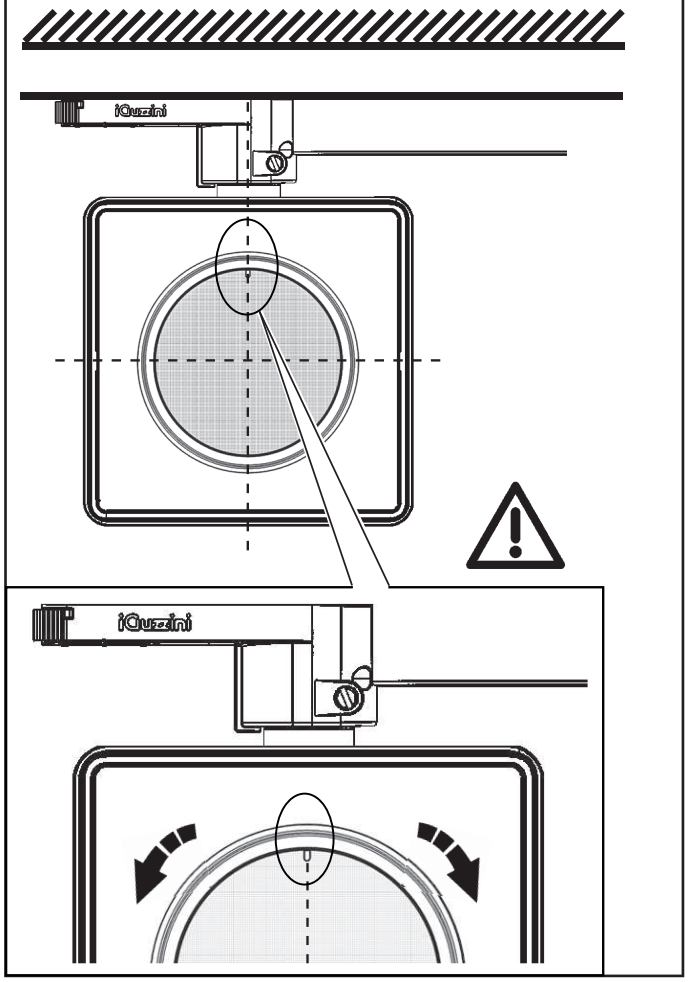

REGOLAZIONE DELL'INTENSITA' LUMINOSA - ADJUSTING THE LUMINOSITY
RÉGLAGE DE L'INTENSITÉ LUMINEUSE - EINSTELLEN DER LICHTSTÄRKE
HET REGELEN VAN DE LICHTSTERKTE - REGULACION DE LA INTENSIDAD LUMINOSA
JUSTERING AF LYSSTYRKEN - JUSTERE LYSSTYRKEN - INSTÄLLNING AV LJUSSTYRKA
РЕГУЛЯЦИЯ ЦЕНРАЛЬНОЙ ОСИ ЛАМПЫ - 安装和更换光源

PUSH DIM

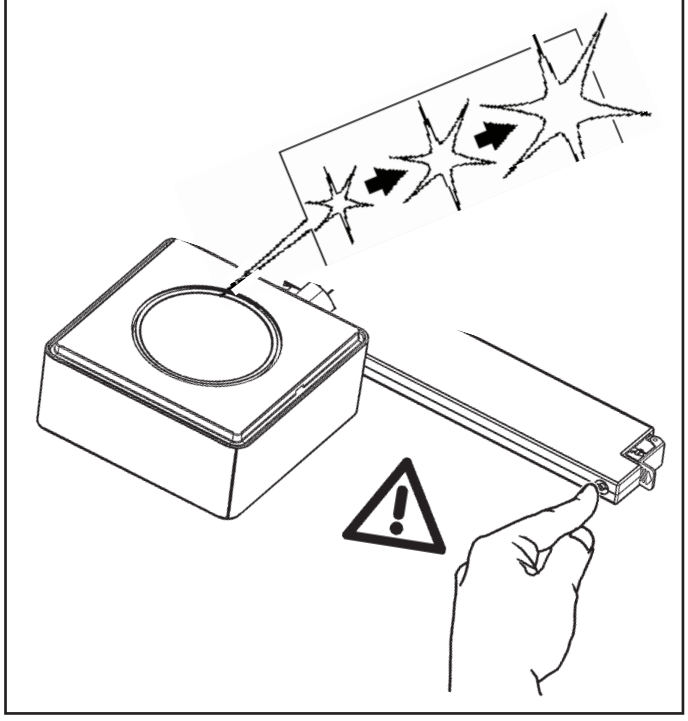

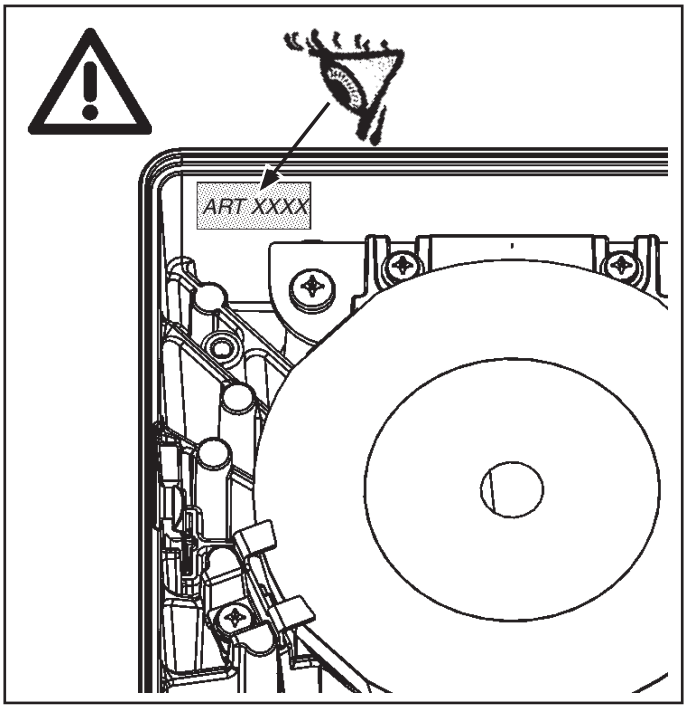

+ Art.

	ART.	Soft lens art. MZ24	art. MY34	art. MZ20		art. MZ18	art. MZ16
Small ⌀ 126 mm	Q276 - Q316	✗					
	Q277 - Q317 - QG82						
	Q278 - Q318 - QG83	✓	✓	✓		✓	
	Q279 - Q319 - QG84						
	Q280 - Q320 - QH07	✗	✗	✗		✗	
	Q281 - Q321	✗					
	Q282 - Q322 - QG85						
	Q283 - Q323 - QG86	✓	✓	✓		✓	
	Q284 - Q324 - QG87						
	Q285 - Q325 - QH08	✗	✗	✗	+	✗	✓
Small Ø 128 mm	Q286 - Q326	✗					
	Q287 - Q327 - QG88						
	Q288 - Q328 - QG89	✓	✓	✓		✓	
	Q289 - Q329 - QG90						
	Q290 - Q330 - QH09	✗	✗	✗		✗	
	Q291 - Q331	✗					
	Q292 - Q332 - QG91						
	Q293 - Q333 - QG92	✓	✓	✓		✓	
	Q294 - Q334 - QG93						
	Q295 - Q335 - QH10	✗	✗	✗		✗	

	ART.	Soft lens art. MZ25	art. MY35	art. MZ21		art. MZ19	art. MZ17
Large ⌀ 157 mm	Q296 - Q336	✗					
	Q297 - Q337 - QG94						
	Q298 - Q338 - QG95	✓	✓	✓		✓	
	Q299 - Q339 - QG96						
	Q300 - Q340 - QH11	✗	✗	✗		✗	
	Q301 - Q341	✗					
	Q302 - Q342 - QG97						
	Q303 - Q343 - QG98	✓	✓	✓		✓	
	Q304 - Q344 - QG99						
	Q305 - Q345 - QH12	✗	✗	✗	+	✗	✓
Large Ø 159 mm	Q306 - Q346	✗					
	Q307 - Q347 - QH01						
	Q308 - Q348 - QH02	✓	✓	✓		✓	
	Q309 - Q349 - QH03						
	Q310 - Q350 - QH13	✗	✗	✗		✗	
	Q311 - Q351	✗					
	Q312 - Q352 - QH04						
	Q313 - Q353 - QH05	✓	✓	✓		✓	
	Q314 - Q354 - QH06						
	Q315 - Q355 - QH14	✗	✗	✗		✗	

IT Si consiglia l'utilizzo di questo accessorio solo in abbinamento con l'accessorio SOFT LENS.

EN We recommend using this accessory only in combination with the SOFT LENS accessory

FR Il est conseillé de n'utiliser cet accessoire qu'en combinaison avec l'accessoire SOFT LENS .

DE Wir empfehlen, dieses Zubehör nur in Verbindung mit dem Zubehör SOFT LENS zu verwenden

NL We raden u aan dit accessoire alleen te gebruiken in combinatie met het accessoire SOFT LENS.

ES Se recomienda el uso de este accesorio sólo en combinación con el accesorio SOFT LENS.

DA Det tilrådes at bruge denne accessorie udelukkende sammen med udstyre SOFT LENS .

NO Det anbefaler å bruke dette tilbehøret kun sammen med SOFT LENS-tilbehøret

SV Det rekommenderas att endast använda detta tillbehör tillsammans med tillbehöret SOFT LENS.

RU Рекомендуется использоваться этот аксессуар только вместе с аксессуаром SOFT LENS.

ZH 我们建议此配件仅与 SOFT LENS 配件配套使用

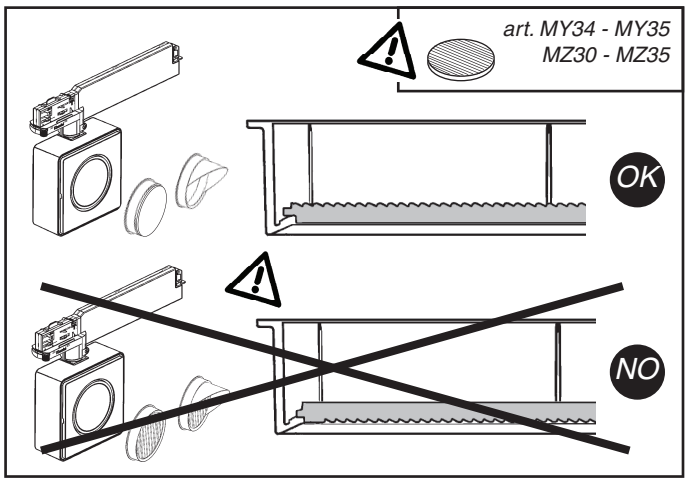

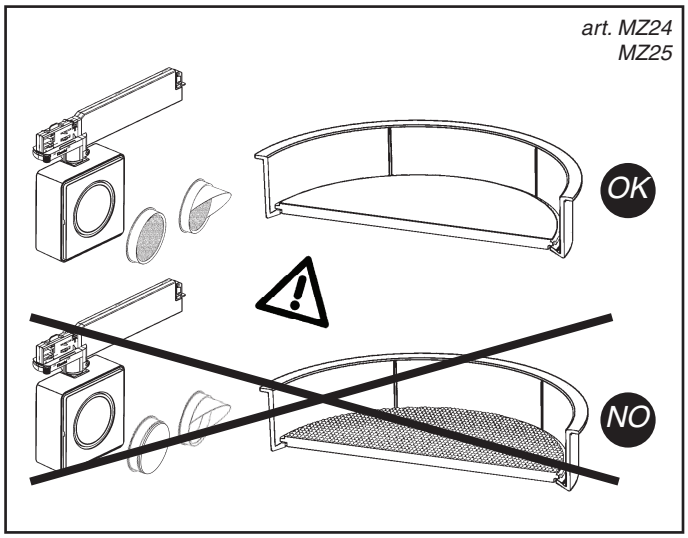

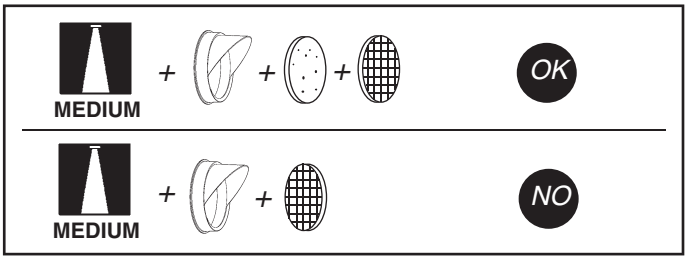

ART.		
	n°2 MAX	n°1 MAX

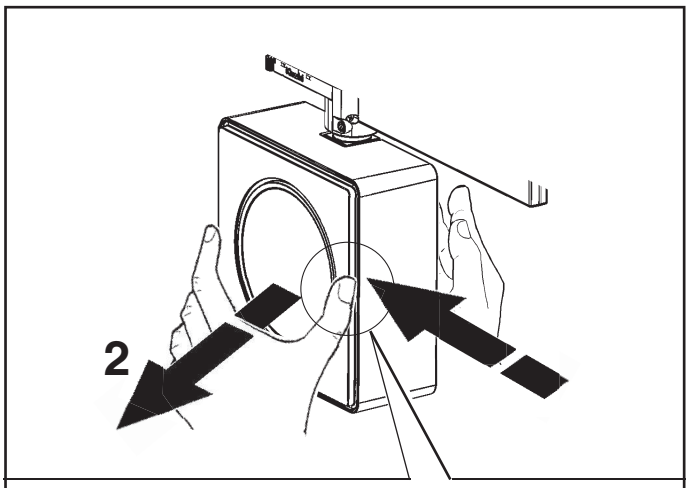

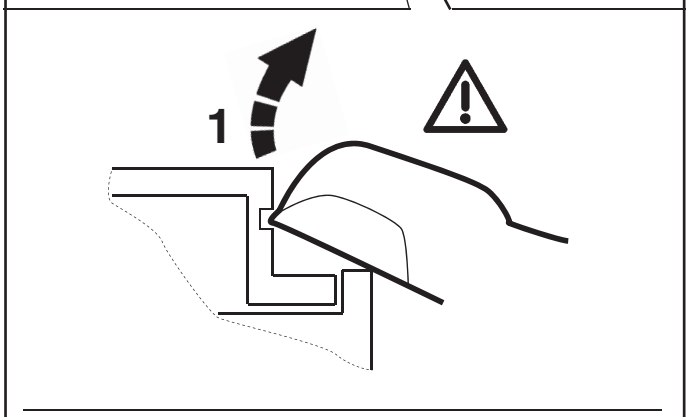

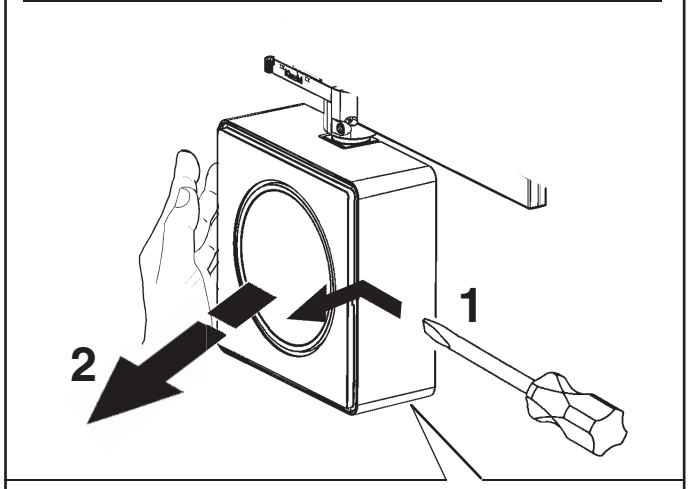

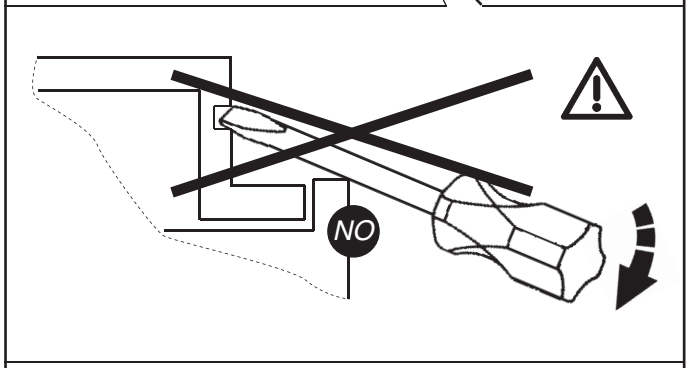

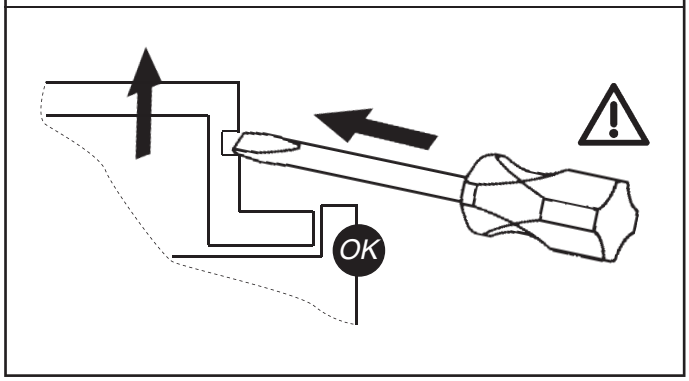

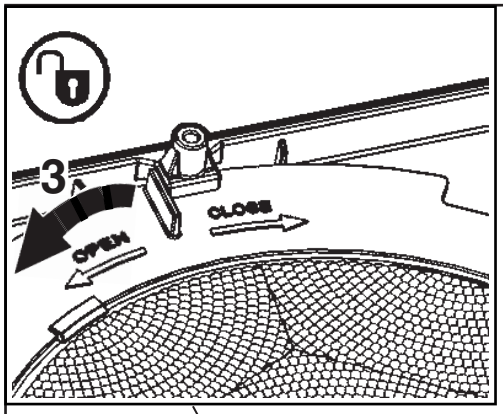
3
CLOSE
OPEN

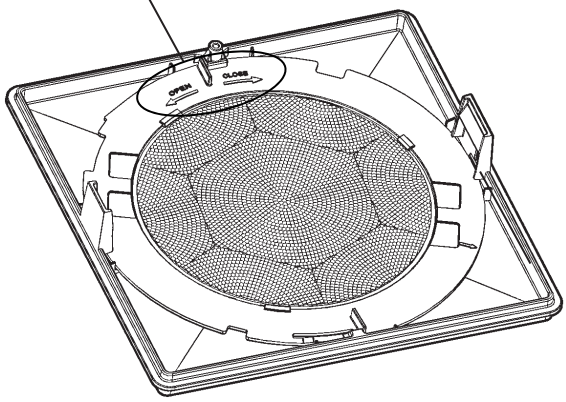
OPEN
CLOSE

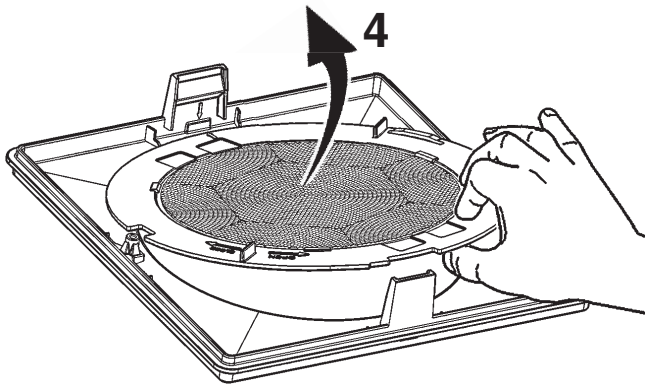
4

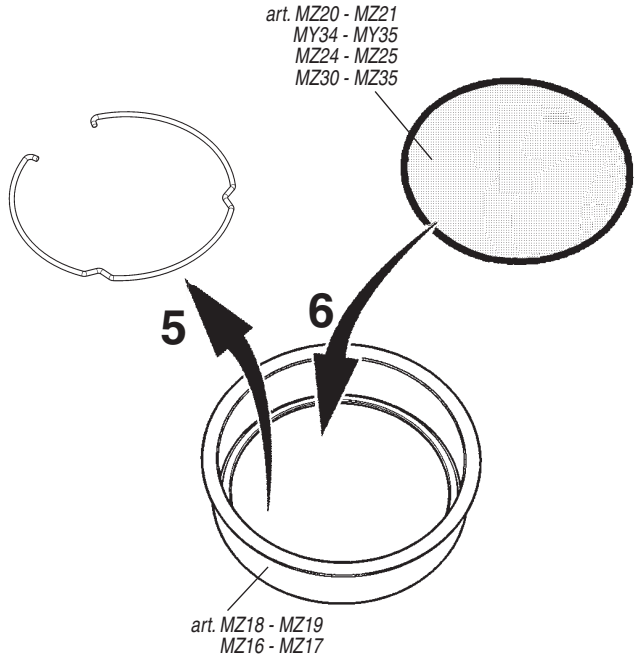
art. MZ20 - MZ21
MY34 - MY35
MZ24 - MZ25
MZ30 - MZ35
5
6
art. MZ18 - MZ19
MZ16 - MZ17

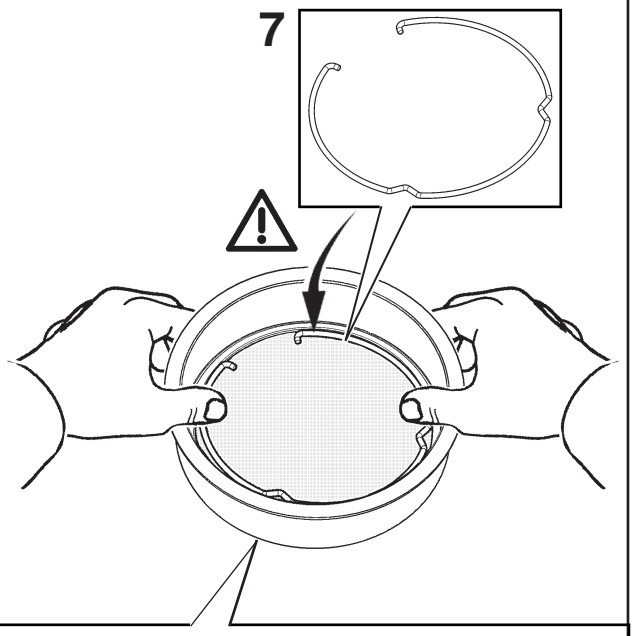
7

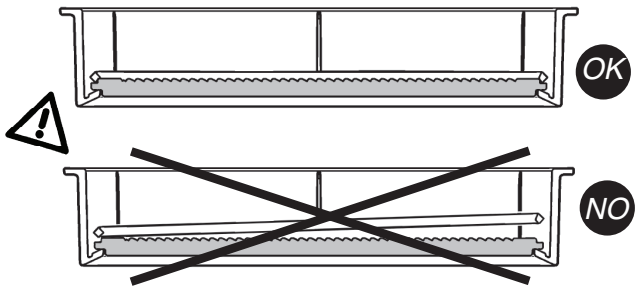
OK
NO

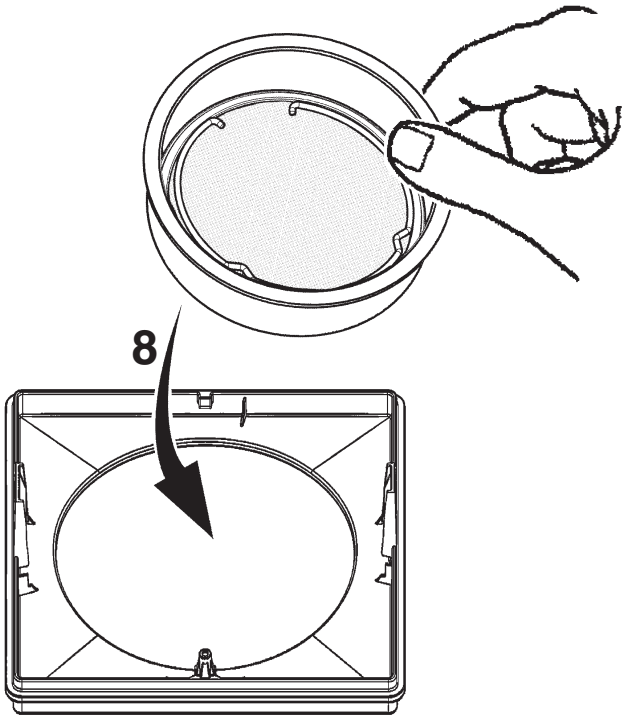
8

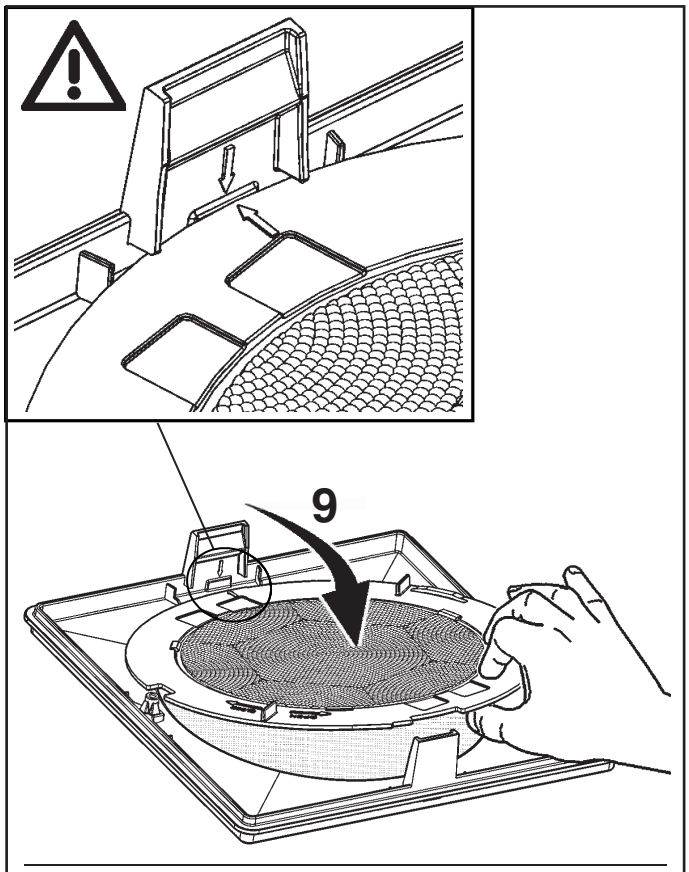

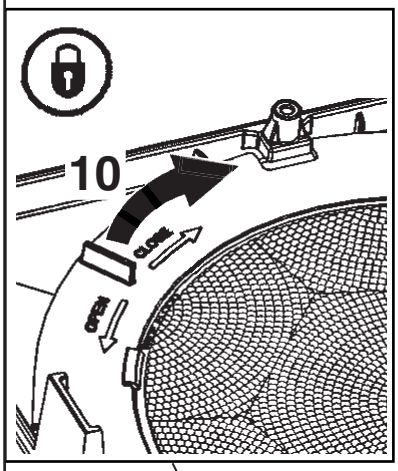

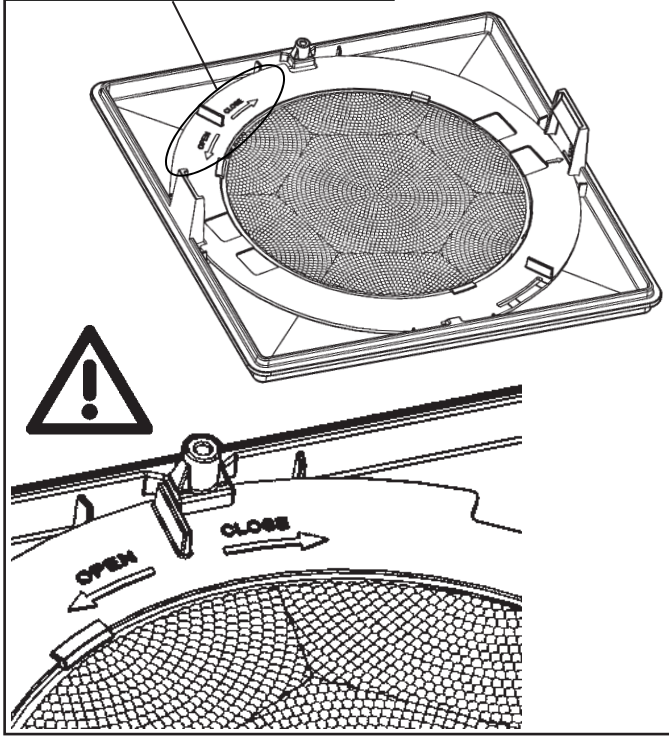

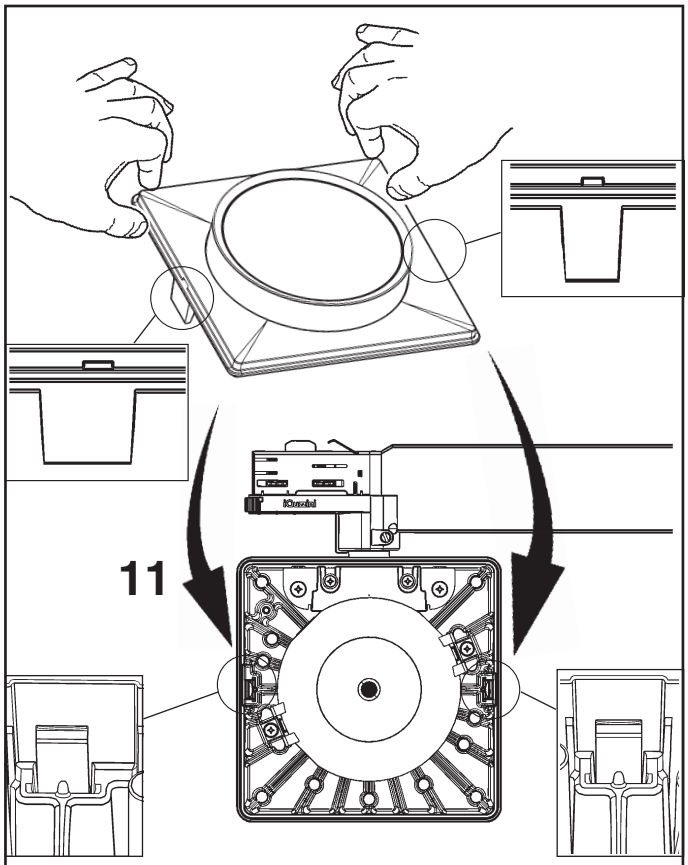

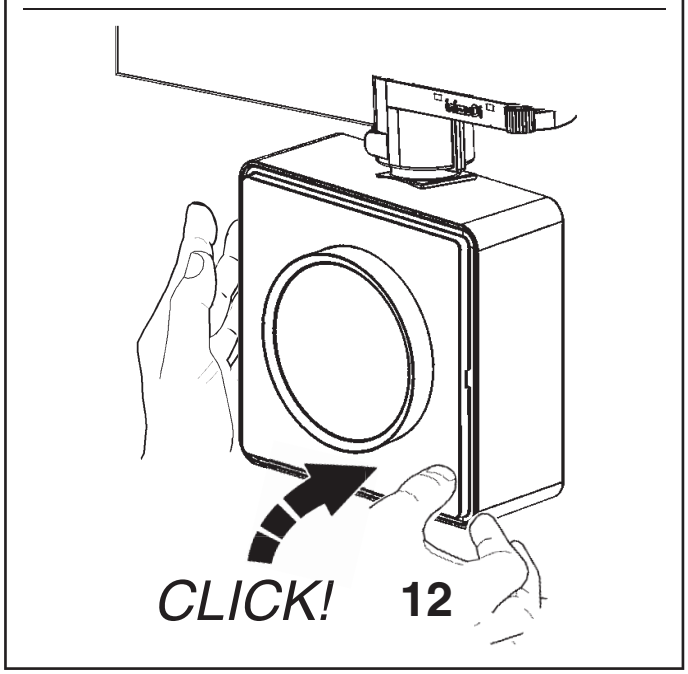

ART.	Opti Beam Refractor Super Spot	Medium	Flood	Wide Flood	Oval	Wall washer
Small Ø 128 mm ⊠ 126 mm	/	MZ26	MZ27	MZ28	MZ29	MZ30 + (MZ18 / MZ16)
Large Ø 159 mm ⊠ 157 mm	/	MZ31	MZ32	MZ33	MZ34	MZ35 (MZ19 / MZ17)

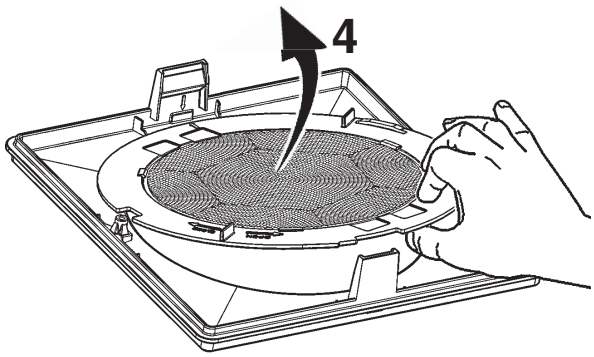

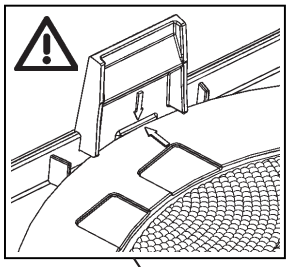

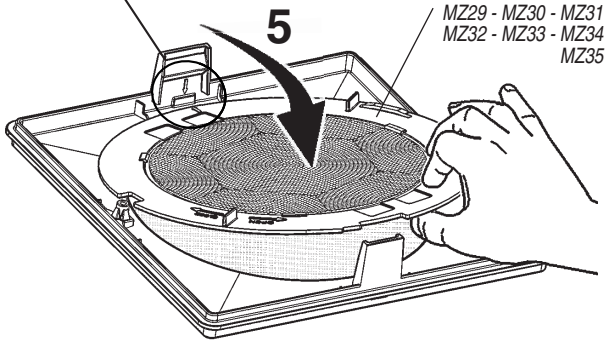

art.
MZ16 - MZ17

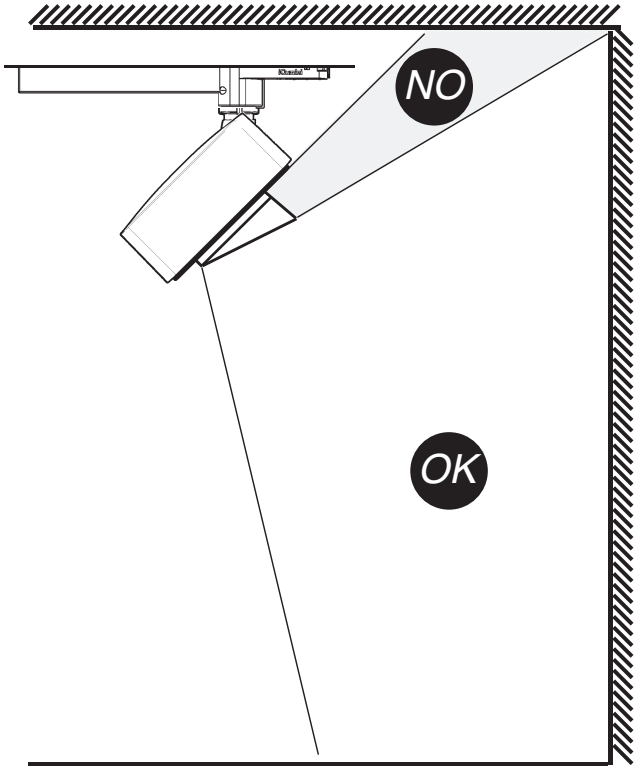

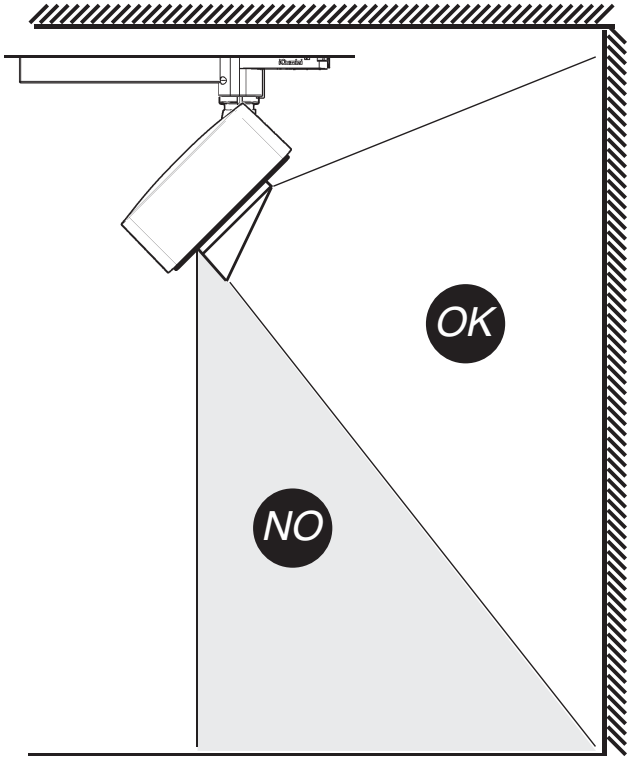

IT N.B.: Per la sostituzione del LED contattare l'azienda iGuzzini.
EN N.B.: For information on LED replacement please contact iGuzzini.
FR N.B.: Pour procéder au remplacement de la LED, adressez-vous à la société iGuzzini.
DE N.B.: Bezüglich des Austausches der LED kontaktieren Sie bitte die Firma iGuzzini.
NL N.B.: Voor het vervangen van de LED neemt u contact op met het bedrijf iGuzzini.
ES NOTA: Para sustituir el LED llame a la empresa iGuzzini.
DA N.B.: For udskiftning af lysdioden, skal man kontakte iGuzzini.
NO N.B.: For informasjon om skifte av LED, vennligst ta kontakt med iGuzzini.
SV OBS! För byte av lysdioden, kontakta företaget iGuzzini.
RU ПРИМЕЧАНИЕ: Для замены СИДов обращайтесь в компанию iGuzzini.
ZH 注意：如需LED更换的信息，请联系iGuzzini。

ART.	*CARICO DALI / DALI LOAD* *CHARGE DALI* *(COURANT MAXI ADMISSIBLE)* *DALI-LAST* *DALI VERMOGEN* *CARGA DALI* *DALI STRØMSTYRKE* *BELASTNING FOR "DALI"* *DALI-BELASTNING* МАКС. ТОК СИСТЕМЫ DALI С РЕГУЛЯЦИЕЙ ИНТЕНСИВНОСТИ СВЕТА DALI 智能调光系统允许的最大电流量	*INDIRIZZI DALI* *DALI ADDRESSES* *ADRESSES DALI* *DALI-ADRESSEN* *DALI ADRESSEN* *DIRECCIONES DALI* *DALI ADRESSER* *ADRESSER TIL "DALI"* *DALI-ADRESSER* ЛОГИЧЕСКИЕ АДРЕСА СИСТЕМЫ DALI DALI智能调光系统计算机指定控制参数
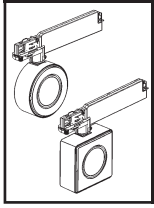	*1 (2 mA)*	*1*

Headquarters iGuzzini illuminazione spa
via Mariano Guzzini, 37 - 62019 Recanati Italy

2.510.120.01 IS11615/02 iGuzzini ART.	fattore di potenza - power factor - facteur de puissance Leistungsfaktor - vermogensfactor - factor de potencia effektfaktor - effektfaktor effektfaktor - фактор мощности - 功率因数	corrente assorbita - absorbed current - courant absorbé Stromaufnahme - stroomopname corriente absorbida - absorberet strøm - absorbert strøm tillförd ström - поглощаемая мощность - 电源电流 **(A)**
Q276 - Q281 - Q286 - Q291 - Q316 Q321 - Q326 - Q331	> 0.9	0.062
Q296 - Q301 - Q306 - Q311 - Q336 Q341 - Q346 - Q351	> 0.9	0.072
Q277 - Q278 - Q279 - Q280 - Q282 Q283 - Q284 - Q285 - Q287 - Q288 Q289 - Q290 - Q292 - Q293 - Q294 Q295 - Q317 - Q318 - Q319 - Q320 Q322 - Q323 - Q324 -Q325 - Q327 Q328 - Q329 - Q330 - Q332 - Q333 Q334 - Q335 - QG82 - QG83 - QG84 QG85 - QG86 - QG87 - QG88 - QG89 QG90 - QG91 - QG92 - QG93 - QH07 QH08 - QG09 - QH10	> 0.9	0.092
Q297 - Q298 - Q299 - Q300 - Q302 Q303 - Q304 - Q305 - Q307 - Q308 Q309 - Q310 - Q312 - Q313 - Q314 Q315 - Q337 - Q338 - Q339 - Q340 Q342 - Q343 - Q344 - Q345 - Q347 Q348 - Q349 - Q350 - Q352 - Q353 Q354 - Q355 - QG94 - QG95 - QG96 QG97 - QG98 - QG99 - QH01 - QH02 QH03 - QH04 - QH05 - QH06 - QH11 QH12 - QH13 - QH14	> 0.95	0.121

2.510.120.01 IS11615/02 iGuzzini ART.	fattore di potenza - power factor - facteur de puissance Leistungsfaktor - vermogensfactor - factor de potencia effektfaktor - effektfaktor effektfaktor - фактор мощности - 功率因数	corrente assorbita - absorbed current - courant absorbé Stromaufnahme - stroomopname corriente absorbida - absorberet strøm - absorbert strøm tillförd ström - поглощаемая мощность - 电源电流 **(A)**
Q276 - Q281 - Q286 - Q291 - Q316 Q321 - Q326 - Q331	> 0.9	0.062
Q296 - Q301 - Q306 - Q311 - Q336 Q341 - Q346 - Q351	> 0.9	0.072
Q277 - Q278 - Q279 - Q280 - Q282 Q283 - Q284 - Q285 - Q287 - Q288 Q289 - Q290 - Q292 - Q293 - Q294 Q295 - Q317 - Q318 - Q319 - Q320 Q322 - Q323 - Q324 -Q325 - Q327 Q328 - Q329 - Q330 - Q332 - Q333 Q334 - Q335 - QG82 - QG83 - QG84 QG85 - QG86 - QG87 - QG88 - QG89 QG90 - QG91 - QG92 - QG93 - QH07 QH08 - QG09 - QH10	> 0.9	0.092
Q297 - Q298 - Q299 - Q300 - Q302 Q303 - Q304 - Q305 - Q307 - Q308 Q309 - Q310 - Q312 - Q313 - Q314 Q315 - Q337 - Q338 - Q339 - Q340 Q342 - Q343 - Q344 - Q345 - Q347 Q348 - Q349 - Q350 - Q352 - Q353 Q354 - Q355 - QG94 - QG95 - QG96 QG97 - QG98 - QG99 - QH01 - QH02 QH03 - QH04 - QH05 - QH06 - QH11 QH12 - QH13 - QH14	> 0.95	0.121

2.510.120.01 IS11615/02 iGuzzini ART.	fattore di potenza - power factor - facteur de puissance Leistungsfaktor - vermogensfactor - factor de potencia effektfaktor - effektfaktor effektfaktor - фактор мощности - 功率因数	corrente assorbita - absorbed current - courant absorbé Stromaufnahme - stroomopname corriente absorbida - absorberet strøm - absorbert strøm tillförd ström - поглощаемая мощность - 电源电流 **(A)**
Q276 - Q281 - Q286 - Q291 - Q316 Q321 - Q326 - Q331	> 0.9	0.062
Q296 - Q301 - Q306 - Q311 - Q336 Q341 - Q346 - Q351	> 0.9	0.072
Q277 - Q278 - Q279 - Q280 - Q282 Q283 - Q284 - Q285 - Q287 - Q288 Q289 - Q290 - Q292 - Q293 - Q294 Q295 - Q317 - Q318 - Q319 - Q320 Q322 - Q323 - Q324 -Q325 - Q327 Q328 - Q329 - Q330 - Q332 - Q333 Q334 - Q335 - QG82 - QG83 - QG84 QG85 - QG86 - QG87 - QG88 - QG89 QG90 - QG91 - QG92 - QG93 - QH07 QH08 - QG09 - QH10	> 0.9	0.092
Q297 - Q298 - Q299 - Q300 - Q302 Q303 - Q304 - Q305 - Q307 - Q308 Q309 - Q310 - Q312 - Q313 - Q314 Q315 - Q337 - Q338 - Q339 - Q340 Q342 - Q343 - Q344 - Q345 - Q347 Q348 - Q349 - Q350 - Q352 - Q353 Q354 - Q355 - QG94 - QG95 - QG96 QG97 - QG98 - QG99 - QH01 - QH02 QH03 - QH04 - QH05 - QH06 - QH11 QH12 - QH13 - QH14	> 0.95	0.121

2.510.120.01 IS11615/02 iGuzzini ART.	fattore di potenza - power factor - facteur de puissance Leistungsfaktor - vermogensfactor - factor de potencia effektfaktor - effektfaktor effektfaktor - фактор мощности - 功率因数	corrente assorbita - absorbed current - courant absorbé Stromaufnahme - stroomopname corriente absorbida - absorberet strøm - absorbert strøm tillförd ström - поглощаемая мощность - 电源电流 **(A)**
Q276 - Q281 - Q286 - Q291 - Q316 Q321 - Q326 - Q331	> 0.9	0.062
Q296 - Q301 - Q306 - Q311 - Q336 Q341 - Q346 - Q351	> 0.9	0.072
Q277 - Q278 - Q279 - Q280 - Q282 Q283 - Q284 - Q285 - Q287 - Q288 Q289 - Q290 - Q292 - Q293 - Q294 Q295 - Q317 - Q318 - Q319 - Q320 Q322 - Q323 - Q324 -Q325 - Q327 Q328 - Q329 - Q330 - Q332 - Q333 Q334 - Q335 - QG82 - QG83 - QG84 QG85 - QG86 - QG87 - QG88 - QG89 QG90 - QG91 - QG92 - QG93 - QH07 QH08 - QG09 - QH10	> 0.9	0.092
Q297 - Q298 - Q299 - Q300 - Q302 Q303 - Q304 - Q305 - Q307 - Q308 Q309 - Q310 - Q312 - Q313 - Q314 Q315 - Q337 - Q338 - Q339 - Q340 Q342 - Q343 - Q344 - Q345 - Q347 Q348 - Q349 - Q350 - Q352 - Q353 Q354 - Q355 - QG94 - QG95 - QG96 QG97 - QG98 - QG99 - QH01 - QH02 QH03 - QH04 - QH05 - QH06 - QH11 QH12 - QH13 - QH14	> 0.95	0.121

2.510.120.01 IS11615/02 iGuzzini ART.	fattore di potenza - power factor - facteur de puissance Leistungsfaktor - vermogensfactor - factor de potencia effektfaktor - effektfaktor effektfaktor - фактор мощности - 功率因数	corrente assorbita - absorbed current - courant absorbé Stromaufnahme - stroomopname corriente absorbida - absorberet strøm - absorbert strøm tillförd ström - поглощаемая мощность - 电源电流 **(A)**
Q276 - Q281 - Q286 - Q291 - Q316 Q321 - Q326 - Q331	> 0.9	0.062
Q296 - Q301 - Q306 - Q311 - Q336 Q341 - Q346 - Q351	> 0.9	0.072
Q277 - Q278 - Q279 - Q280 - Q282 Q283 - Q284 - Q285 - Q287 - Q288 Q289 - Q290 - Q292 - Q293 - Q294 Q295 - Q317 - Q318 - Q319 - Q320 Q322 - Q323 - Q324 -Q325 - Q327 Q328 - Q329 - Q330 - Q332 - Q333 Q334 - Q335 - QG82 - QG83 - QG84 QG85 - QG86 - QG87 - QG88 - QG89 QG90 - QG91 - QG92 - QG93 - QH07 QH08 - QG09 - QH10	> 0.9	0.092
Q297 - Q298 - Q299 - Q300 - Q302 Q303 - Q304 - Q305 - Q307 - Q308 Q309 - Q310 - Q312 - Q313 - Q314 Q315 - Q337 - Q338 - Q339 - Q340 Q342 - Q343 - Q344 - Q345 - Q347 Q348 - Q349 - Q350 - Q352 - Q353 Q354 - Q355 - QG94 - QG95 - QG96 QG97 - QG98 - QG99 - QH01 - QH02 QH03 - QH04 - QH05 - QH06 - QH11 QH12 - QH13 - QH14	> 0.95	0.121

2.519.604.00
IS11579/00

iGuzzini

POSIZIONE DI INSTALLAZIONE ADATTATORE
ADAPTER INSTALLATION POSITION
POSITION D'INSTALLATION ADAPTATEUR
EINBAUPOSITION DES ADAPTERS
INSTALLATIESTAND ADAPTER
POSICIÓN DE INSTALACIÓN DEL ADAPTADOR
POSITION TIL ADAPTERENS INSTALLATION
INSTALLASJONSPOSISJON FOR ADAPTER
INSTALLATIONSPOSITION FÖR ADAPTER
ПОЛОЖЕНИЕ МОНТАЖА ПЕРЕХОДНИКА
适配器安装位置

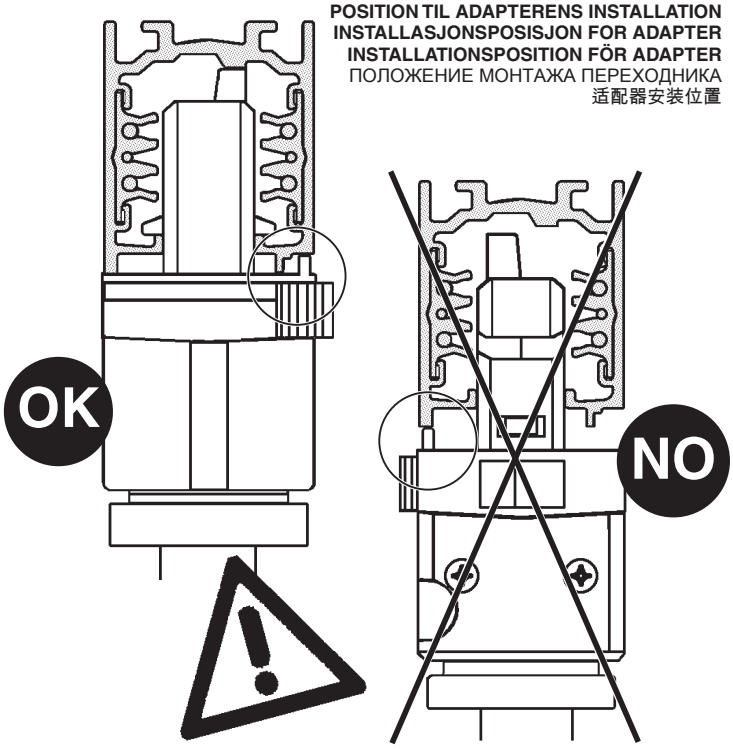

2.519.604.00
IS11579/00

iGuzzini

POSIZIONE DI INSTALLAZIONE ADATTATORE
ADAPTER INSTALLATION POSITION
POSITION D'INSTALLATION ADAPTATEUR
EINBAUPOSITION DES ADAPTERS
INSTALLATIESTAND ADAPTER
POSICIÓN DE INSTALACIÓN DEL ADAPTADOR
POSITION TIL ADAPTERENS INSTALLATION
INSTALLASJONSPOSISJON FOR ADAPTER
INSTALLATIONSPOSITION FÖR ADAPTER
ПОЛОЖЕНИЕ МОНТАЖА ПЕРЕХОДНИКА
适配器安装位置

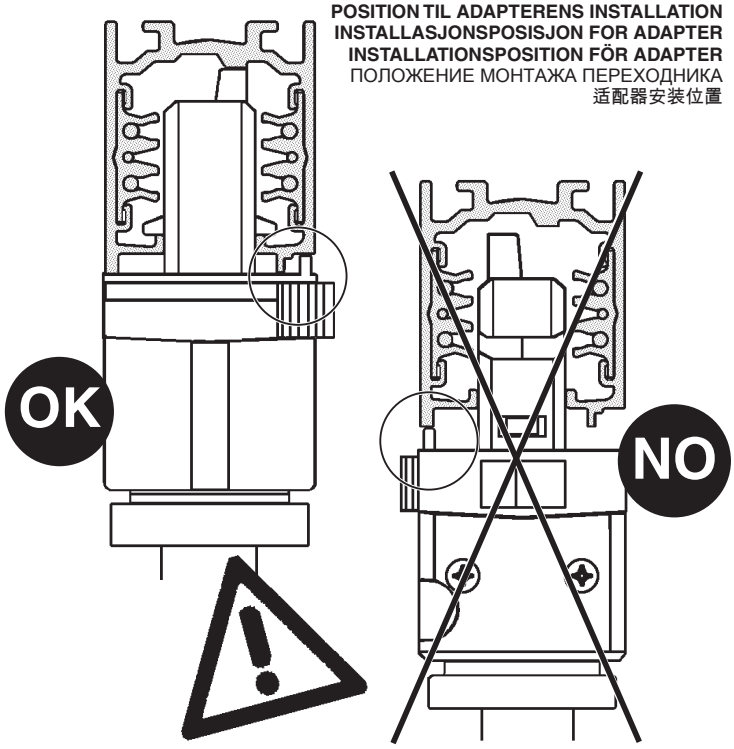

2.519.604.00
IS11579/00

iGuzzini

POSIZIONE DI INSTALLAZIONE ADATTATORE
ADAPTER INSTALLATION POSITION
POSITION D'INSTALLATION ADAPTATEUR
EINBAUPOSITION DES ADAPTERS
INSTALLATIESTAND ADAPTER
POSICIÓN DE INSTALACIÓN DEL ADAPTADOR
POSITION TIL ADAPTERENS INSTALLATION
INSTALLASJONSPOSISJON FOR ADAPTER
INSTALLATIONSPOSITION FÖR ADAPTER
ПОЛОЖЕНИЕ МОНТАЖА ПЕРЕХОДНИКА
适配器安装位置

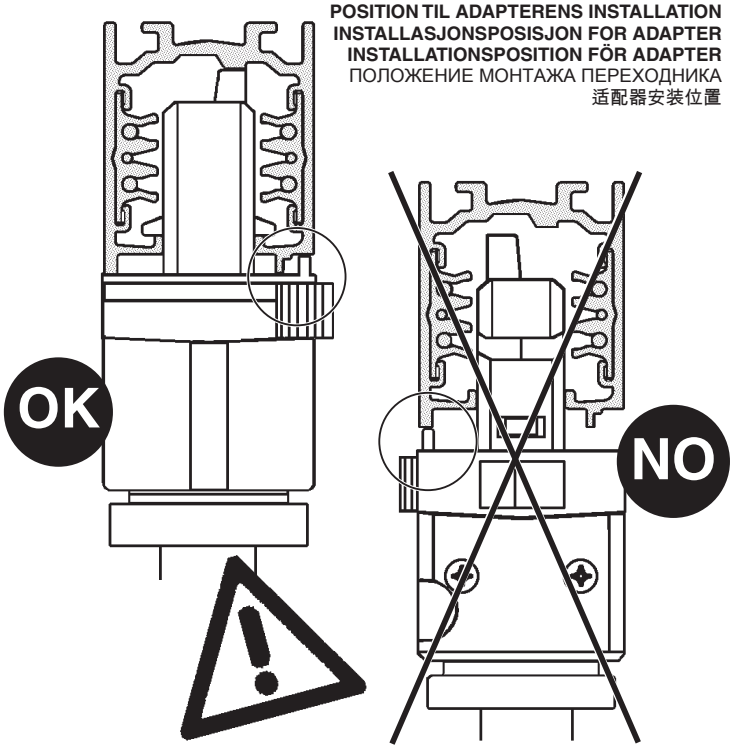

2.519.604.00
IS11579/00

iGuzzini

POSIZIONE DI INSTALLAZIONE ADATTATORE
ADAPTER INSTALLATION POSITION
POSITION D'INSTALLATION ADAPTATEUR
EINBAUPOSITION DES ADAPTERS
INSTALLATIESTAND ADAPTER
POSICIÓN DE INSTALACIÓN DEL ADAPTADOR
POSITION TIL ADAPTERENS INSTALLATION
INSTALLASJONSPOSISJON FOR ADAPTER
INSTALLATIONSPOSITION FÖR ADAPTER
ПОЛОЖЕНИЕ МОНТАЖА ПЕРЕХОДНИКА
适配器安装位置

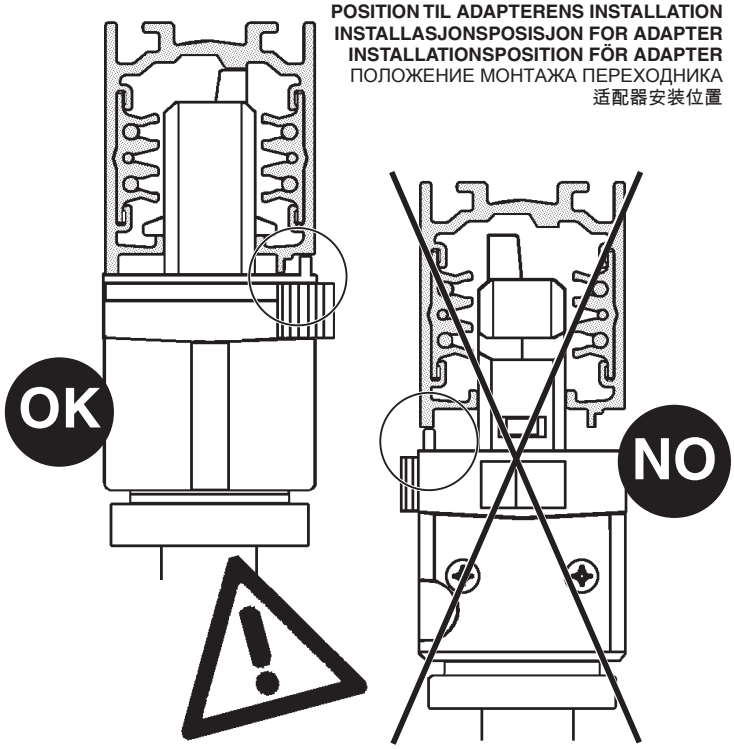

2.509.493.00
IS11580/00

iGuzzini

موضع تركيب المهايئ

POSIZIONE DI INSTALLAZIONE ADATTATORE
ADAPTER INSTALLATION POSITION
POSICIÓN DE INSTALACIÓN DEL ADAPTADOR

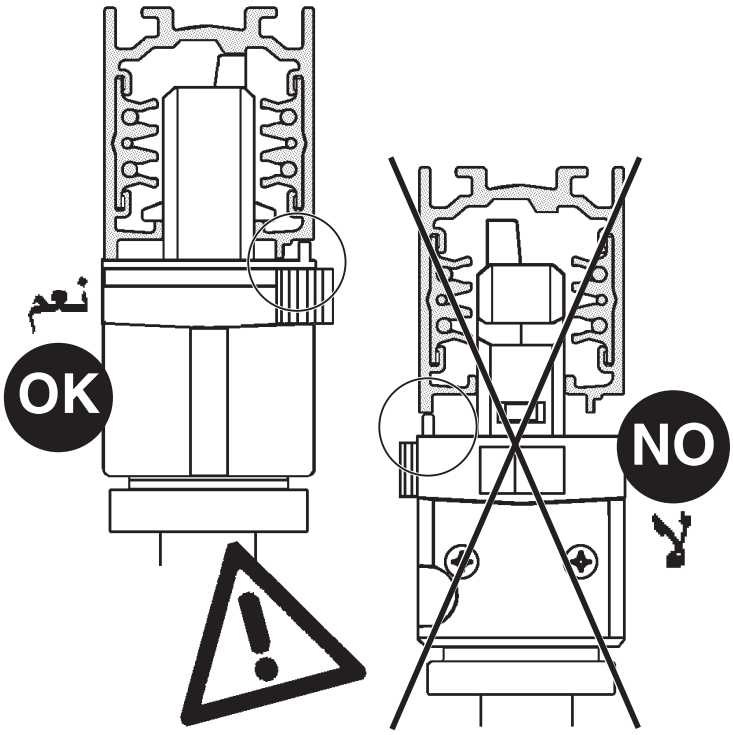

2.509.493.00
IS11580/00

iGuzzini

موضع تركيب المهايئ

POSIZIONE DI INSTALLAZIONE ADATTATORE
ADAPTER INSTALLATION POSITION
POSICIÓN DE INSTALACIÓN DEL ADAPTADOR

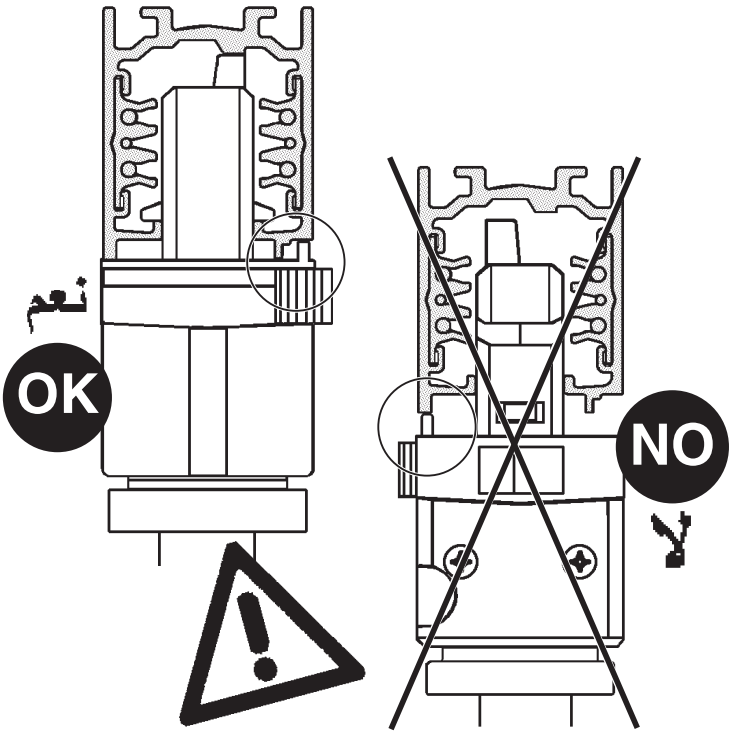

2.509.493.00
IS11580/00

iGuzzini

موضع تركيب المهايئ

POSIZIONE DI INSTALLAZIONE ADATTATORE
ADAPTER INSTALLATION POSITION
POSICIÓN DE INSTALACIÓN DEL ADAPTADOR

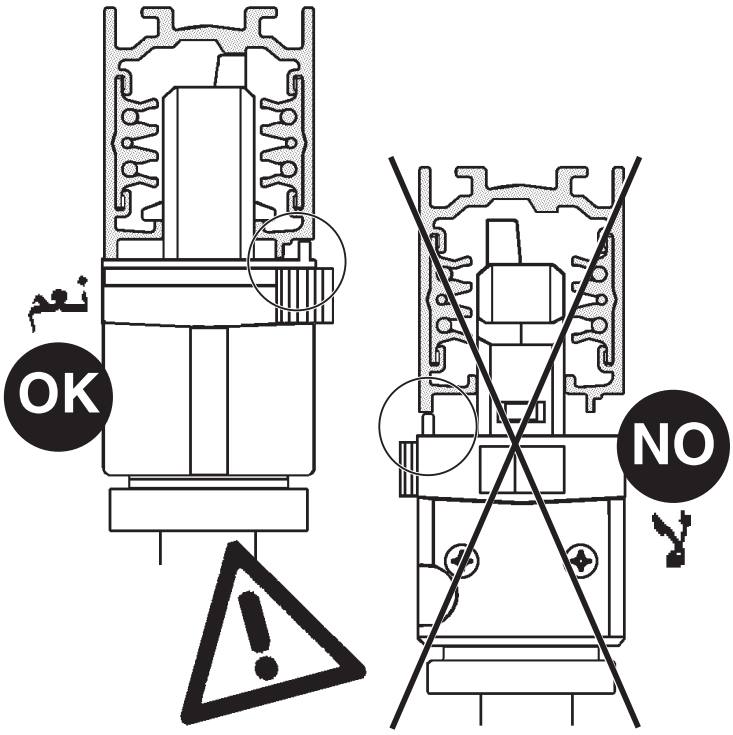

2.509.493.00
IS11580/00

iGuzzini

موضع تركيب المهايئ

POSIZIONE DI INSTALLAZIONE ADATTATORE
ADAPTER INSTALLATION POSITION
POSICIÓN DE INSTALACIÓN DEL ADAPTADOR

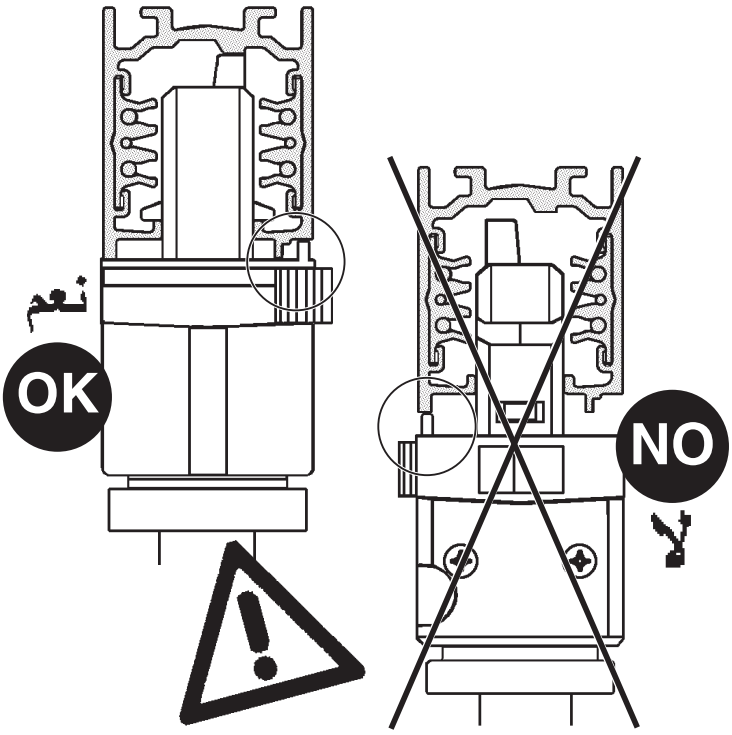

iGuzzini

I **Istruzioni per le operazioni di servizio per l'apparecchio di illuminazione**
GB **Instructions on luminare service operations**
F **Instructions pour les opérations de service du luminaire**
D **Wartungsanleitung für die Leuchte**
NL **Instructies voor de onderhoudsoperaties op de verlichtingsarmatuur**
E **Instrucciones para las operaciones de servicio del aparato de alumbrado**
DK **Anvisninger i serviceindgreb på belysningsarmatur**
N **Anvisninger for betjening av lysapparatet**
S **Instruktioner för användning av belysningsanordningen**
RUS Инструкции по эксплуатации осветительного прибора
CN 照明装置检修操作说明

Sostituire la lampada parzialmente esausta
Replace the partly exhausted lamp
Remplacer la lampe partiellement épuisée
Die teilweise erschöpfte Lampe austauschen
Vervang de gedeeltelijk lege lamp
Sustituir la lámpara parcialmente agotada
Udskift den delvist udtjente pære
Skifte ut den delvis utbrente lyspæren
Byt ut den delvis förbrukade lampan
Замена частично отработанной лампочки
更换部分老化的灯泡

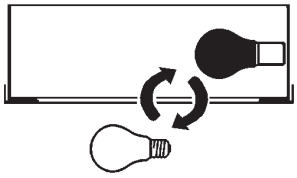

Spegnimento
Switch it off
Extinction
Ausschaltung
Uitschakeling
Apagado
Slukning
Slukking
Släckning
Выключение
关灯

Interrompere l'alimentazione dell'apparecchio
Cut the power supply to the luminaire
Couper l'alimentation du luminaire
Stromversorgung der Leuchte unterbrechen
Onderbreek de voeding van het apparaat
Interrumpir la alimentación del aparato
Afbryd armaturets strømforsyning
Avbryte strømtilførselen til apparatet
Koppla från anordningens strömförsörjning
Отключить электропитание прибора
中断装置供电

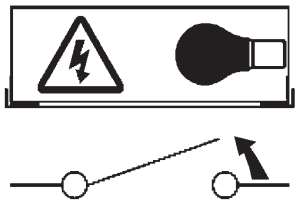

Aprire l'apparecchio
Open the fixture
Ouvrir le luminaire
Das Gerät öffnen
Open het apparaat
Abrir el aparato
Åbn armaturet
Åpne apparatet
Öppna anordningen
Раскрыть прибор
打开装置

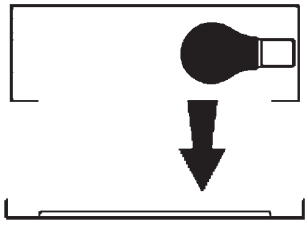

Rimuovere la lampada esausta
Remove the exhausted lamp
Retirer la lampe épuisée
Die alte Lampe entnehmen
Verwijder de lege lamp
Quitar la lámpara agotada
Tag den udtjente pære ud
Fjerne den utbrente lyspæren
Ta bort den förbrukade lampan
Вынуть старую лампочку
取出老化的灯泡

Portarla in un centro di riciclaggio
Carry it to a recycling centre
La porter dans une déchetterie pour son recyclage
Ordnungsgemäß entsorgen
Breng de lamp naar een recyclingcentrum
Llevarla a un centro de reciclaje
Aflever den på en genbrugsstation
Levere den til en miljøstasjon
Lämna in den till en återvinningsanläggning
Сдать ее в пункт приема утильсырья
将其送往回收中心

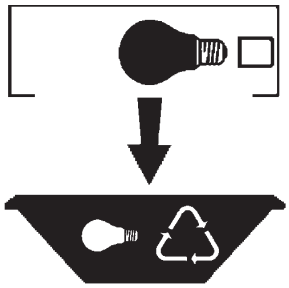

Inserire la nuova lampada
Introduce the new lamp
Installer la lampe neuve
Die neue Lampe einsetzen
Doe de nieuwe lamp op zijn plek
Montar la nueva lámpara
Sæt den nye pære i
Sette i den nye pæren
Sätt i den nya lampan
Вставить новую лампочку
装入新灯泡

Inserire la nuova lampada nel portalampada
Fit the new lamp into the socket
Installer la nouvelle lampe dans le support de lampe
Die neue Lampe in den Sockel einsetzen
Doe de nieuwe lamp in de lamphouder
Montar la nueva lámpara en el portalámpara
Sæt den nye pære i fatningen
Sette den nye pæren inn i lampeholderen
Sätt i den nya lampan i lamphållaren
Вставить новую лампочку в патрон
将新灯泡插入灯泡架中

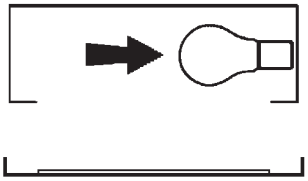

Riposizionare ottica
Re-place the optic
Remettre l'optique à sa place
Die Optik wieder einsetzen
Doe de optiek weer op zijn plaats
Volver a montar la óptica
Sæt den optiske enhed på plads
Innstille linsen
Flytta om optiken
Отрегулировать линзы
重新定位光头

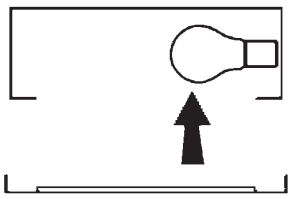

Effettuare prova di funzionamento
Perform operative test
Procéder à un essai de fonctionnement
Eine Funktionsprüfung durchführen
Controleer de correcte werking
Hacer una prueba de funcionamiento
Afprøv funktionen
Prøve om den fungerer
Utför funktionstest
Выполнить проверку исправности работы
执行功能测试

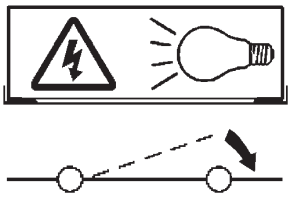

I **Istruzioni per la pulizia dell'apparecchio di illuminazione**
GB **Instructions on luminare cleaning operations**
F **Instructions pour le nettoyage du luminaire**
D **Anweisungen zur Reinigung der Leuchte**
NL **Instructies voor de reiniging van de verlichtingsarmatuur**
E **Instrucciones para limpiar el aparato de alumbrado**
DK **Anvisninger i rengøring af belysningsarmaturet**
N **Anvisninger for rengjøring av lysapparatet**
S **Instruktioner för rengöring av belysningsanordningen**
RUS Инструкции по чистке осветительного прибора
CN 照明装置清洁说明

Pulire l'apparecchio
Clean the fixture
Nettoyer le luminaire
Das Gerät reinigen
Reinig het apparaat
Limpiar el aparato
Rengør armaturet
Rengjøre apparatet
Rengör anordningen
Чистка прибора
清洁装置

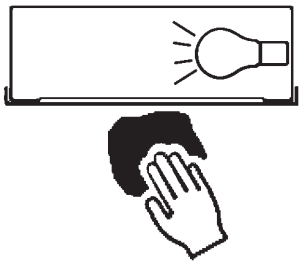

Spegnimento
Switch it off
Extinction
Ausschaltung
Uitschakeling
Apagado
Slukning
Slukking
Släckning
Выключение
关灯

Interrompere l'alimentazione dell'apparecc
Cut the power supply to the luminaire
Couper l'alimentation du luminaire
Stromversorgung der Leuchte unterbrech
Onderbreek de voeding van het apparaa
Interrumpir la alimentación del aparato
Afbryd armaturets strømforsyning
Avbryte strømtilførselen til apparatet
Koppla från anordningens strömförsörjnin
Отключить электропитание прибора
中断装置供电

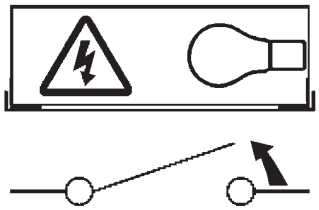

Spolverare l'ottica esterna
Remove dust from the external optic
Dépoussiérer l'optique extérieure
Die externe Optik abstauben
Stof de externe optiek af
Quitar el polvo de la óptica exterior
Tør støvet af den udvendige optiske enhed
Fjerne støv fra den eksterne lysenheten
Damma av den yttre optiken
Вытереть пыль с внешней стороны линз
为外侧光头掸尘

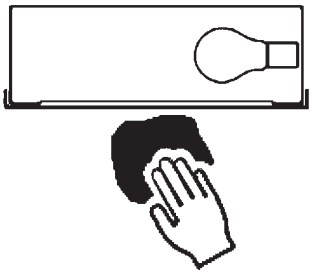

Lavare l'ottica esterna
Wash the external optic
Laver l'optique extérieure
Die externe Optik waschen
Was de externe optiek
Lavar la óptica exterior
Vask den udvendige optiske enhed
Vaske den eksterne lysenheten
Rengör den yttre optiken
Вымыть линзы с внешней стороны
清洁外光头

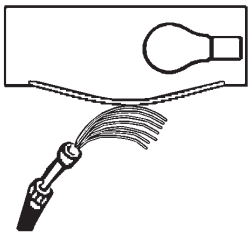

Rimuovere l'ottica
Remove the optic
Retirer l'optique
Die Optik abnehmen
Verwijder de optiek
Quitar la óptica
Tag den optiske enhed af
Fjerne lysenheten
Ta bort optiken
Снять линзы
取下光头

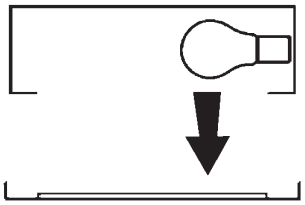

Pulire la parte interna dell'apparecchio di illuminazione
Clean the inside of the fixture
Nettoyer l'intérieur du luminaire
Die Innenseite der Leuchte reinigen
Reinig de binnenzijde van de verlichtingsarmatuur
Limpiar el interior del aparato de alumbrado
Rengør belysningsarmaturets indvendige dele
Rengjøre lysapparatet innvendig
Rengör belysningsanordningen invändigt
Протереть осветительный прибор изнутри
清洁照明装置内部

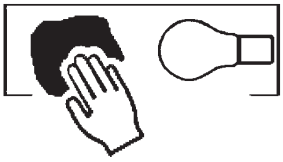

Riposizionare ottica
Re-place the optic
Remettre l'optique à sa place
Die Optik wieder einsetzen
Doe de optiek weer op zijn plaats
Volver a montar la óptica
Sæt den optiske enhed på plads
Innstille linsen
Flytta om optiken
Отрегулировать линзы
重新定位光头

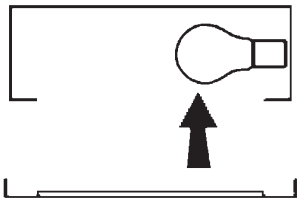

Effettuare prova di funzionamento
Perform operative test
Procéder à un essai de fonctionnement
Eine Funktionsprüfung durchführen
Controleer de correcte werking
Hacer una prueba de funcionamiento
Afprøv funktionen
Prøve om den fungerer
Utför funktionstest
Выполнить проверку исправности работы
执行功能测试

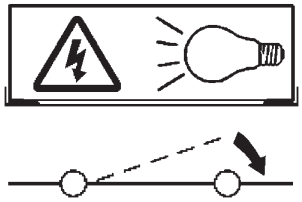

I **Istruzioni per il fine vita e lo smaltimento dei componenti**
GB **Instructions on end-of-life and component disposal**
F **Instructions pour la gestion des composants en fin de vie et leur mise au rebut**
D **Anweisungen zur Entsorgung der Leuchtenkomponenten**
NL **Instructies voor het verwijderen van de armatuur en het recyclen van de onderdelen**
E **Instrucciones para el final de vida y la eliminación los componentes**
DK **Anvisninger i udtjent armatur og bortskaffelse af komponenter**
N **Anvisninger for endt levetid og avfallsbehandling av delene**
S **Instruktioner vid bortskaffning och kassering av komponenter**
RUS Инструкции по утилизации прибора и его комплектующих по окончании его срока службы
CN 寿命期结束与零件废弃处置说明

Spegnimento
Switch it off
Extinction
Ausschaltung
Uitschakeling
Apagado
Slukning
Slukking
Släckning
Выключение
关灯

Interrompere l'alimentazione dell'apparecchio
Cut the power supply to the luminaire
Couper l'alimentation du luminaire
Stromversorgung der Leuchte unterbrechen
Onderbreek de voeding van het apparaat
Interrumpir la alimentación del aparato
Afbryd armaturets strømforsyning
Avbryte strømtilførselen til apparatet
Koppla från anordningens strömförsörjning
Отключить электропитание прибора
中断装置供电

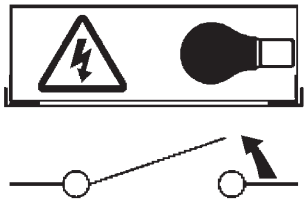

Rimuovere la/le lampada/e per la dismissione
Remove the lamp(s) for decommissioning
Retirer la(les) lampe(s) pour sa(leur) mise au rebut
Die Lampe/n ordnungsgemäß entsorgen
Verwijder de lamp(en) voor het recyclen
Quitar la(s) lámpara(s) para el desecho
Tag pæren/pærerne ud til bortskaffelse
Fjerne lampen/-e som skal kastes
Ta bort lampan/-orna för bortskaffningen
Вынуть ламочку/и для утилизации прибора
取出需要丢弃的灯泡

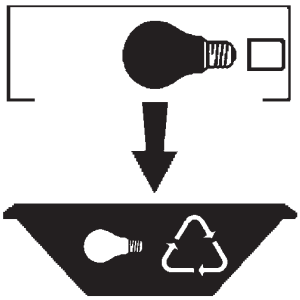

Rimuovere la batteria per la dismissione
Remove the battery for decommissioning
Retirer la batterie pour sa mise au rebut
Die Batterie ordnungsgemäß entsorgen
Verwijder de batterij voor het recyclen
Quitar la batería para el desecho
Tag batteriet ud til bortskaffelse
Fjerne batteriet som skal kastes
Ta bort batteriet för bortskaffningen
Вынуть батарейку для утилизации прибора
取出需要丢弃的电池

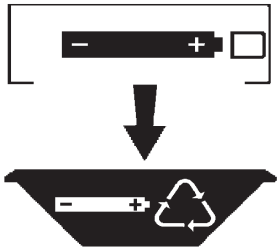

Rimuovere l'apparecchio per la dismissione
Remove the fixture for decommissioning
Enlever le luminaire pour sa mise au rebut
Das Gerät ordnungsgemäß entsorgen
Verwijder het apparaat voor het recyclen
Quitar el aparato para el desecho
Tag armaturet ud til bortskaffelse
Fjerne apparatet som skal kastes
Ta bort anordningen för bortskaffningen
Снять прибор для утилизации
取出需要丢弃的装置

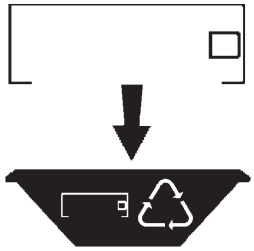
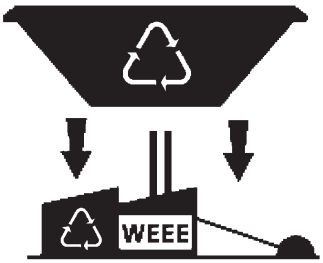
Inviare i materiali ad un centro di raccolta RAEE
Send the materials to a WEEE collection centre
Envoyer les matériaux dans une déchetterie DEEE
Die Materialien in einem WEEE-Zentrum entsorgen
Zend de materialen naar een recyclingscentrum voor de AEEA
Enviar los materiales a un centro de recogida RAEE
Aflever materialerne på et indsamlingscenter for elektronisk udstyr
Sende materialene til en miljøstasjon for resirkulering av EE-avfall
Skicka materialet till en RAEE uppsamlingscentral
Сдать материалы в пункт приема утильсырья
将材料送往电气和电子垃圾回收中心