BRIQUE TONDA E QUADRA INCASSO

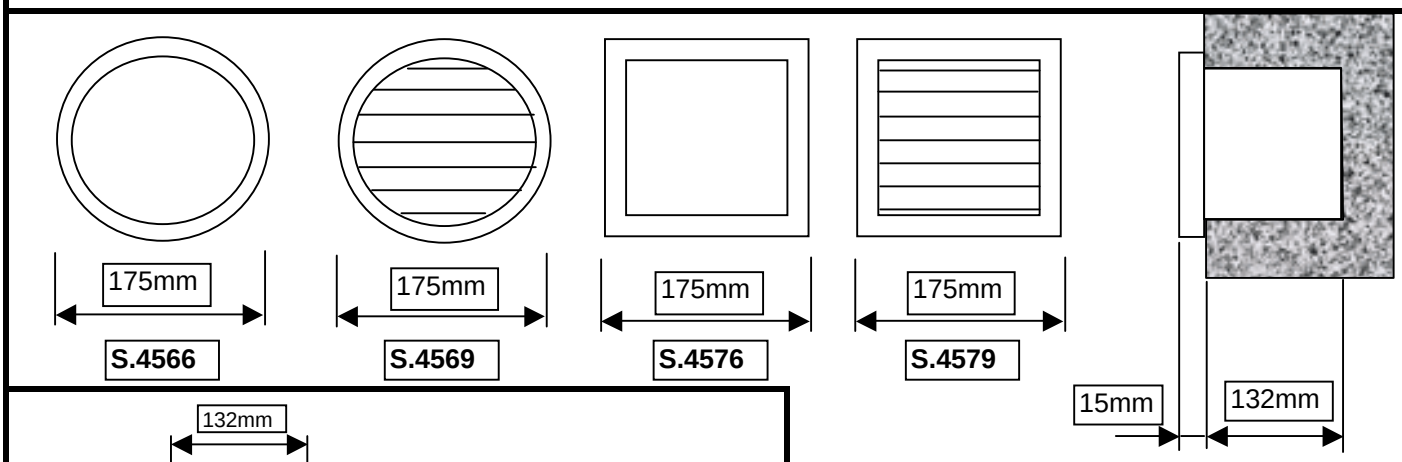

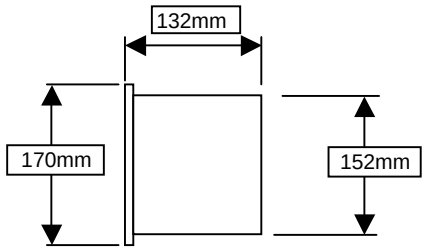

CASSAFORMA

BRIQUE TONDA E QUADRA INCASSO

per lampada fluorescente compatta 10W G24d-1

CARATTERISTICHE TECNICHE

Corpo ed anello/griglia in alluminio pressofuso
Diffusore in vetro temprato
Viti a brugola in acciaio inox A4
Pretrattamento di fosfocromatazione
Verniciatura a polveri con alta resistenza alla corrosione
Portalampada G24d-1 a norme Europee
CLASSE I IP 54

ISTRUZIONI DI MONTAGGIO

Installare la cassaforma incassandola a filo parete
Aprire l'apparecchio e rimuovere la piastra di elettrificazione.
Inserire il cavo tripolare (D 7-10,5) nel pressacavo.
Effettuare il cablaggio, rimontare la piastra di elettrificazione e bloccare il pressacavo
Fissare l'apparecchio alla cassaforma con le viti in dotazione ed inserire la lampada adatta
Richiudere l'apparecchio

NOTE: Per l'installazione ad incasso utilizzare le apposite cassaforme
Non superare la potenza indicata nei dati di targa
Togliere tensione prima di effettuare manutenzioni
Usare cavi di alimentazione di tipo <HAR>

F L'apparecchio è idoneo al montaggio su superfici normalmente infiammabili

L' installazione deve essere eseguita da personale qualificato secondo le norme di settore

Il rispetto di queste norme è molto importante per l'efficienza dell'apparecchio e per la sicurezza delle persone,pertanto esse vanno conservate

SIMES
luci per l'architettura

BRIQUE ROUND & SQUARED RECESSED

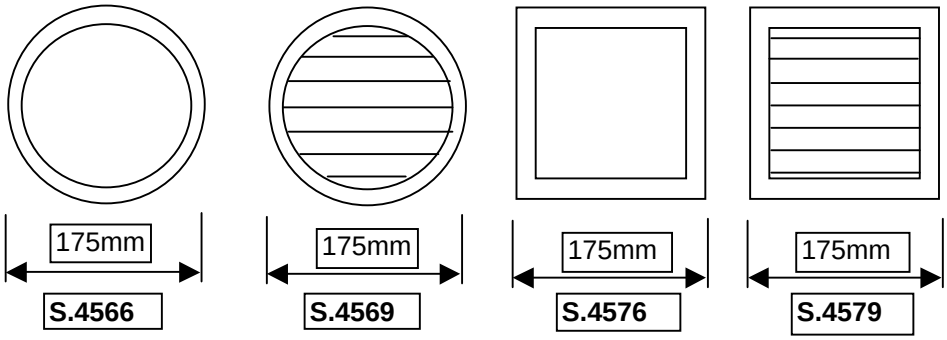

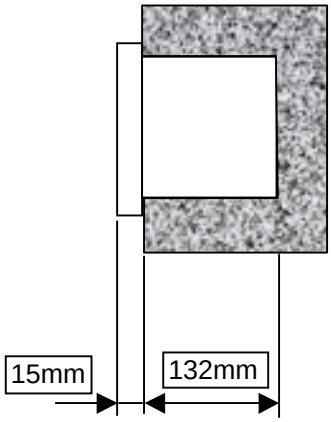

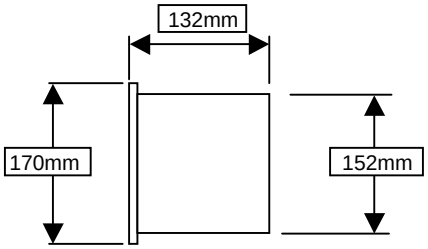

RECESS BOX

BRIQUE ROUND AND SQUARED RECESSED

for compact fluorescent lamp 10W G24d-1

TECHNICAL CHARACTERISTICS:

Body and ring/guard in die casting aluminium
Tempered glass
A4 stainless steel screws
Pre-phosphocromatation treatment
Podwer paint with high corrosion resistance
G24d-1 lampholder in compliance with the European Standards
CLASS I PROTECTION LEVEL : IP 54

ASSEMBLING INSTRUCTIONS:

Install the recess box in the wall
Open the fitting and remove the electrification plate
Insert multipolar supply cable (D 7-10,5mm) trought the cable gland .
Connect the single wires to terminal block, re-install the electrification plate and close the cable gland.
Fix the fitting to the recess box with the supplied screws and insert the right lamp.
Close the fitting

REMARKS:

Use the appropriate recess box for recess
Do not exceed the maximum allowed wattage
Disconnect the fitting before the maintenance
Use <HAR> supply cable

F The fitting is suitable to the mounting on normal inflammable surfaces

Installation should be carried out by a suitably qualified person in accordance with good electrical practice and the appropiate national wiring regulations

It is very important to follow these instruction to enable the fitting to be installed correctly. Please retain for information.

SIMES
architectural lighting