SUPERNOVA SR 254 DOWN-UP

Correcte verwijdering van dit product (Elektrische & elektronische afvalapparatuur)
Comment éliminer ce produit (Déchets d'équipements électriques et électroniques)
Korrekte Entsorgung dieses Produkts (Elektromüll)
Correct disposal of this product (Waste electrical & electronical equipment)
Eliminacion correcta de este producto (Material eléctrico y electronico de descarte)
Corretto smaltimento del prodotto (Rifiuti elettrici ed elettronici)

Installeer het armatuur enkel in ruimten waar direct contact met water onmogelijk is.
Cet êquipement doit être installé dans des pièces hors de toute projection d'eau.
Diese Leuchte darf nur in Räumen verwendet werden, in denen ein direkter kontakt mit wasser nicht möglich ist
This fitting should only be installed in rooms where direct contact with water is impossible
Este aparato solamente puede ser instalado en habitaciones donde el contacto directo con el agua sea imposible
Questo apparecchio di illuminazione deve essere installato solamente in locali in cui il contatto con l'acqua è impossibile.

Gelijk- en wisselstroomtoevoer
Alimentation DC et AC
WS- und GS-Zufuhr
DC and AC supply
Alimentación de CC y CA
Alimentazione CC/CA

Bevestiging plafond gependeld
Montage plafond suspendu
Montage decke gependelt
Fixation ceiling suspended
Montaje techo suspendido
Montaggio soffitto sospeso

Supernova SR 254 Down-Up

Manual

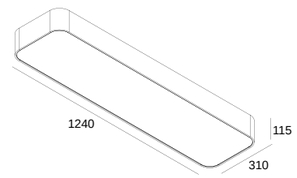

SUPERNOVA SR 254 DOWN-UP ◇
274 93 0312 ◇
◇ = W
INCL.PC SBL
INCL. 4 x CABLE SUSP. SINGLE AUTO. 3m
INCL. 1 x CABLE 3 x 0,75mm²
G5 / 230-240V / 50-60Hz / 1 x 2~MULTI-EVG
2 x T16 28/54W
6,0 IP20 650°C 0,1

OPTIONS
CABLE BASE R / S
COVERSET R 62-90-100 / S 62-80-90

L.I.I.B A3
A
DEEL
PARTIE
TEIL
PART
PARTE
PARTE

DELTALIGHT®

Delta Light nv Muizelstraat 2 B-8560 Wevelgem (Moorsele) Belgium T+32 (0)56 435 735 F+32 (0)56 435 736 info@deltalight.com **www.deltalight.com**

DELTALIGHT

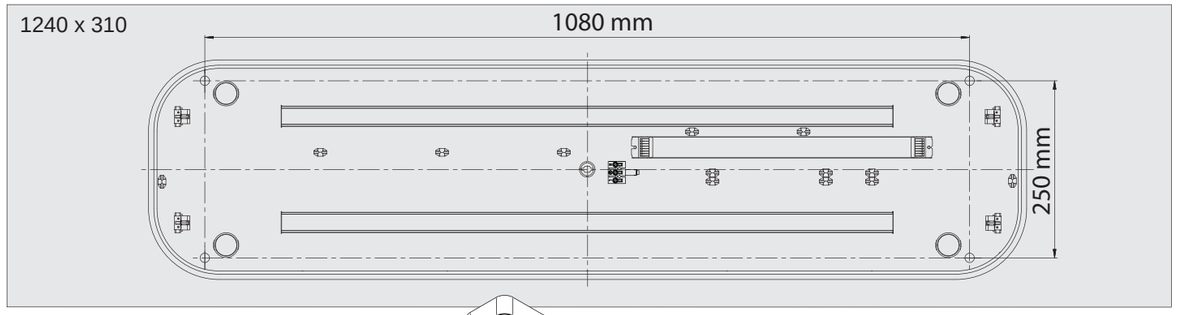

Accessory Set

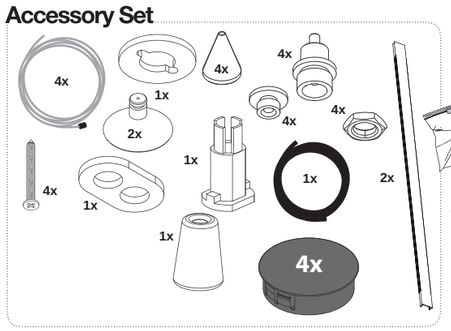

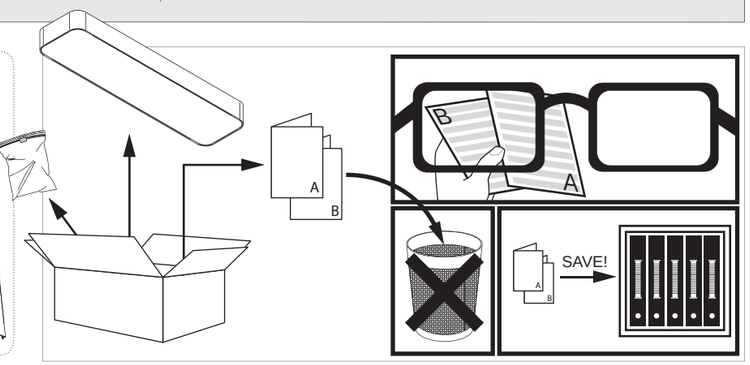

1

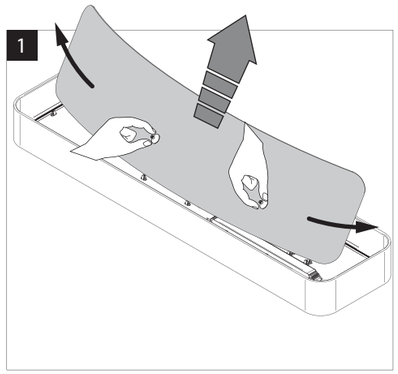

2

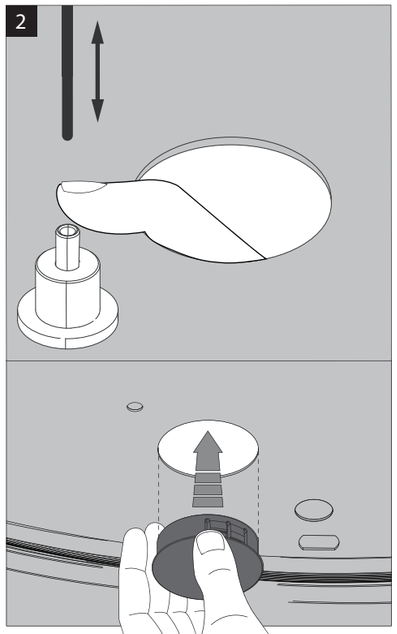

3

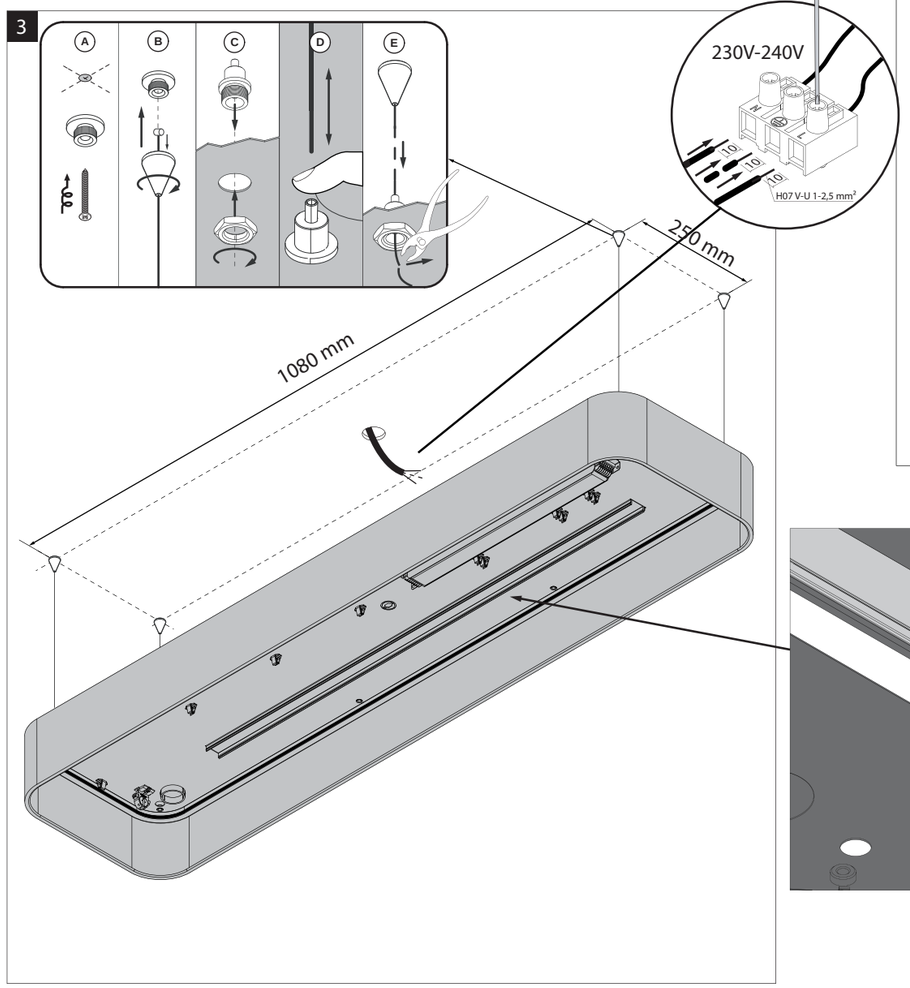

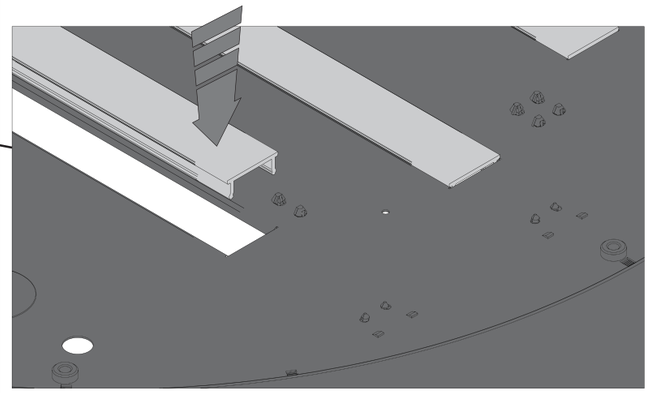

4

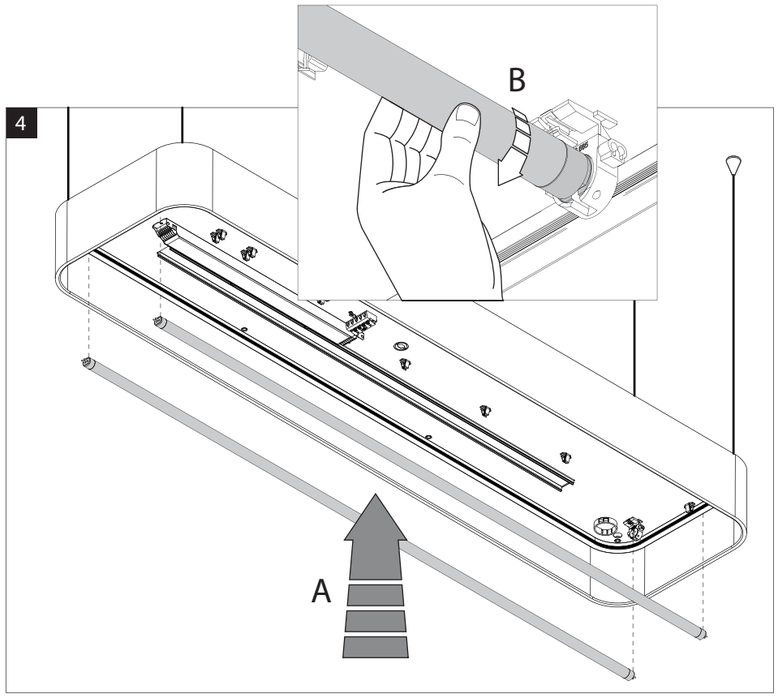

5

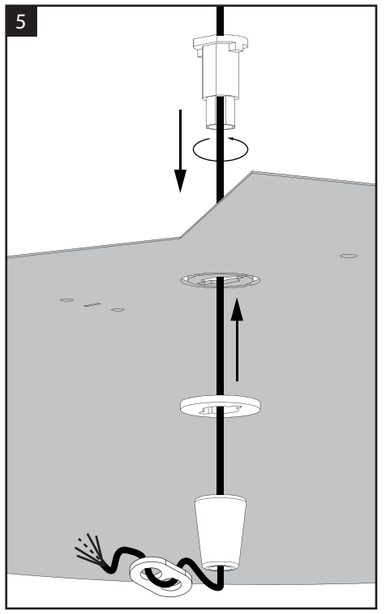

6

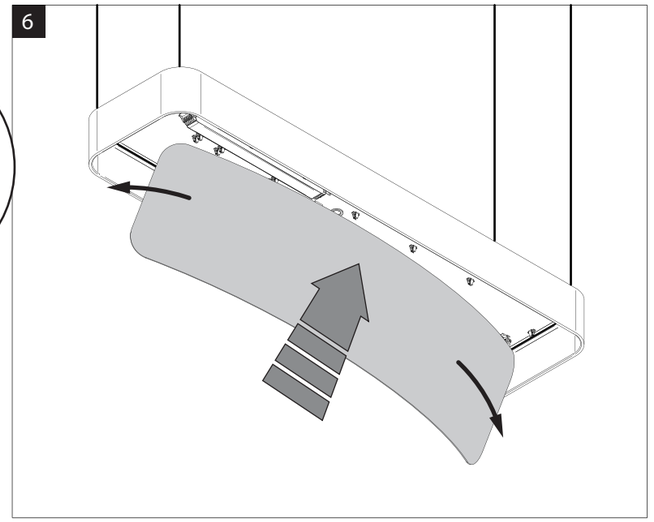
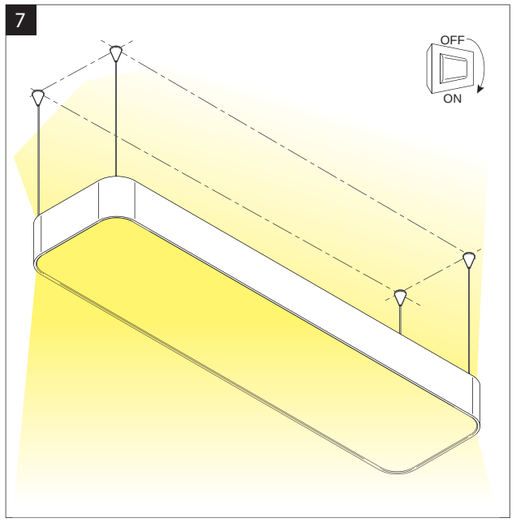
7