DELTALIGHT®

Date

Name

Client

Project Name

Quote#

Type/Quantity

08/12/2017 18:29:26

Спецификация

SUPERNOVA TRIMLESS 95 DIM2

274 89 90 ED2

Ссылка на сайт

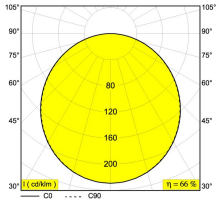

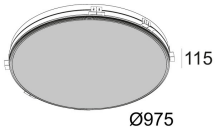

Контурная форма/размер:	985 мм
Глубина встройки:	200 мм
Толщина монтажной поверхности:	max.25

INCL.PC SBL
DIMMING BY DALI / PUSH BUTTON

G5 // 220-240V / 0|50-60Hz // 4 x 2~MULTI-EVG DIM
4 x T16 14/24W
4 x T16 21/39W

Класс:	I
Вес:	10.4 КГ
Уровень защиты:	IP20
Минимальное расстояние:	нет данных
Опции:	WIRELESS CONTROL DIM5

Для подробных инструкций по установке обратитесь, пожалуйста, к руководству 274_89_60_HAND.pdf

DELTALIGHT®

Спецификация

SUPERNOVA TRIMLESS 95 DIM2

274 89 90 ED2

Совместимость с потолком

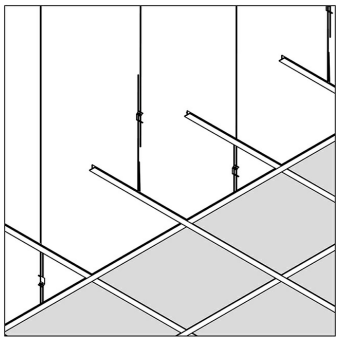

Подвесной потолок

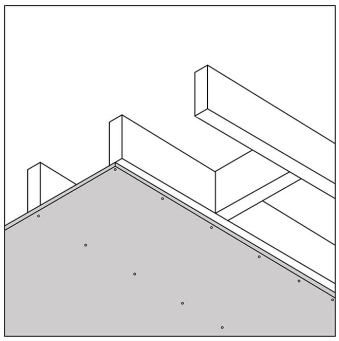

Гипсокартон

DELTALIGHT®

Спецификация

SUPERNOVA TRIMLESS 95 DIM2

274 89 90 ED2

Ссылки по теме

ПРА, БАЛЛАСТЫ И ТРАНСФОРМАТОРЫ

Ссылка на сайт / Техническое описание

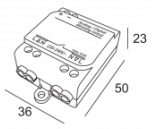

WIRELESS CONTROL DIM5
300 90 004 ED5

220-240V / 50-60Hz

DELTALIGHT®

Спецификация

SUPERNOVA TRIMLESS 95 DIM2

274 89 90 ED2

Фото проекта