DELTALIGHT®

Date

Name

Client

Project Name

Quote#

Type/Quantity

08/12/2017 18:28:30

Спецификация

SUPERNOVA TRIMLESS 6528 DIM1

274 89 6528 ED1

Ссылка на сайт

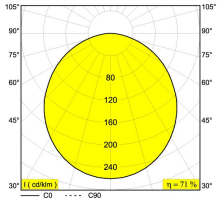

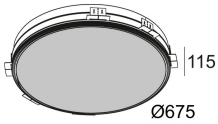

Контурная форма/размер:	685 мм
Глубина встройки:	200 мм
Толщина монтажной поверхности:	max.25

INCL.PC SBL
INCL.LED CLUSTERS 46W / CRI>80 / 3000K / 6160lm
INCL.1 x LED POWER SUPPLY 350mA DIM 1
DIMMING BY 1-10V CONTROL

Светодиодная Техника:	Источник света: 6160 lm // 46 W // 134 lm/W Светильник: 4382 lm // 53 W // 83 lm/W

120-240V / 50-60Hz

Класс:	I
Вес:	6.8 КГ
Уровень защиты:	IP20
Минимальное расстояние:	нет данных
Опции:	WIRELESS CONTROL DIM1 DALI 1-10V CONVERTOR

Для подробных инструкций по установке обратитесь, пожалуйста, к руководству 274 89 6528 ED1 HAND.pdf

DELTALIGHT®

Спецификация

SUPERNOVA TRIMLESS 6528 DIM1

274 89 6528 ED1

Совместимость с потолком

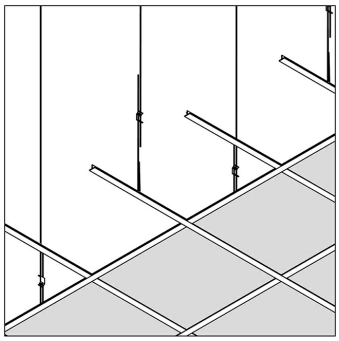

Подвесной потолок

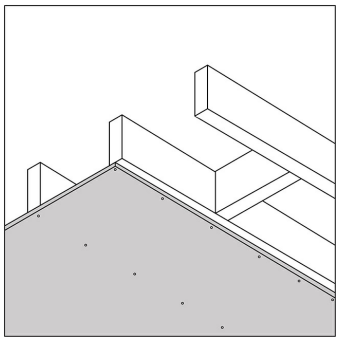

Гипсокартон

DELTALIGHT®

Спецификация

SUPERNOVA TRIMLESS 6528 DIM1

274 89 6528 ED1

Ссылки по теме

ПРА, БАЛЛАСТЫ И ТРАНСФОРМАТОРЫ

Ссылка на сайт / Техническое описание

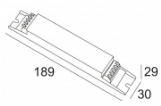

DALI TO 1-10V CONVERTER
385 611 ED5

Ссылка на сайт / Техническое описание

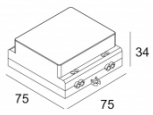

WIRELESS CONTROL 5A DIM1
300 90 016 ED1

100-240V / 50-60Hz

DELTALIGHT®

Спецификация

SUPERNOVA TRIMLESS 6528 DIM1

274 89 6528 ED1

Фото проекта