LINEA

Bora Bora

Apparecchio mobile da terra su base ovale, con struttura ovale in ottone anticato a quattro montanti, a tre sorgenti luminose, con schermo in tessuto interamente integrato alla struttura.

Four stems oval antique brass mobile lighting fixture on oval base with three lights and fabric shade fully integrated into structure.

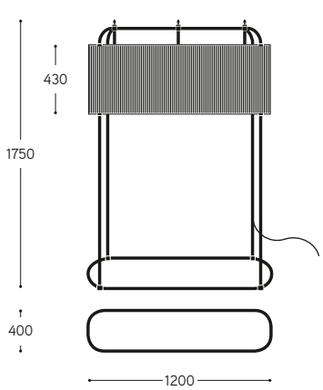

ARTICOLO ITEM	DESCRIZIONE DESCRIPTION	ATTACCO SOCKET	POTENZA POWER	PESO GR. WEIGHT GR.	VOL. IN M³ VOL. IN M³	PEZZI IMBALLO OUTER BOX	FASCIA PREZZO PRICE RANGE
OS.A6.01	Lampada da terra pianta ovale / Floor lamp oval base	E27	3x120W	14.000	1,82	1	**B149**

CE IP20