2.511.623.02
IS08540/01

# LE PERROQUET LED (COB)

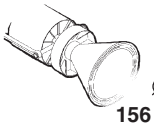

∅ 156 - 162 mm

## ATTENZIONE:
***LA SICUREZZA DELL'APPARECCHIO E' GARANTITA SOLO CON L'USO APPROPRIATO DELLE SEGUENTI ISTRUZIONI; PERTANTO E' NECESSARIO CONSERVARLE.***

## WARNING:
***THE SAFETY OF THIS FIXTURE IS GUARANTEED ONLY IF YOU COMPLY WITH THESE INSTRUCTIONS; REMEMBER TO CONSERVE IN A SAFE PLACE.***

## ATTENTION:
***LA SECUTIE DE L'APPAREIL N'EST GARANTIE QU'EN CAS D'UTILISATION CORRECTE DES INSTRUCTIONS SUIVANTES; IL FAUT PAR CONSEQUENT LES CONSERVER.***

## ACHTUNG:
***DIE SICHERHEIT DES GERÄTES WIRD NUR DURCH SACHGEMÄSSE BEFOLGUNG NACHSTEHENDER ANWEISUNGEN GEWÄHRLEISTET; IHRE AUFBEWAHRUNG IST DESHALB SEHR WICHTIG.***

## OPGELET:
***DE VEILIGHEID VAN DI ATOESTEL IS SLECHTS DAN GEGARANDEERD ALS INDIEN DE VOLGENDE INSTRUCTIES STRIKT WORDEN TOEGEPAST: DAAROM MOET MEN ZE OOK BEWAREN.***

## ATENCION:
***LA SEGURIDAD DEL APARATO SE GARANTIZA SOLO CUMPLIENDO CUIDADOSAMENTE LAS SIGUIENTES INSTRUCCIONES; POR ELLO, ES NECESARIO CONSERVARLAS.***

## BEMÆRK:
***SIKKERHEDEN VED BRUG AF ARMATURET KAN KUN GARANTERES, HVIS DISSE ANVISNINGER FØLGES; SØRG DERFOR FOR AT GEMME DEM.***

## ADVARSEL:
***SIKKERHETEN TIL DETTE APPARATET GARANTERES KUN HVIS DU OVERHOLDER DISSE INSTRUKSJONENE; HUSK Å OPPBEVARE DEM PÅ ET TRYGT STED.***

## OBSERVERA!
***UTRUSTNINGENS SÄKERHET KAN ENDAST GARANTERAS OM DESSA ANVISNINGAR RESPEKTERAS I DETALJ. SPARA DÄRFÖR DESSA ANVISNINGAR FÖR FRAMTIDA KONSULTATION.***

ВНИМАНИЕ:
МЫ ГАРАНТИРУЕМ БЕЗОПАСНУЮ ЭКСПЛУАТАЦИЮ ИЗДЕЛИЯ ТОЛЬКО ПРИ СОБЛЮДЕНИИ СЛЕДУЮЩИХ ИНСТРУКЦИЙ; С ЭТОЙ ЦЕЛЬЮ НЕОБХОДИМО СОХРАНИТЬ ДАННУЮ БРОШЮРУ.

警告
为确保该装置安全，请遵守操作指示；并于安全场所放置。

N.B.: DURANTE L'INSTALLAZIONE DEL SISTEMA RISPETTARE SCRUPOLOSAMENTE LE NORME IMPIANTISTICHE NAZIONALI VIGENTI.

N.B.: WHEN INSTALLING THE SYSTEM, MAKE SURE ALL CURRENT NATIONAL REGULATIONS RELATING TO INSTALLATION ARE OBSERVED.

N.B.: LORS DE L'INSTALLATION DU SYSTÈME VEUILLEZ RESPECTER RIGOUREUSEMENT LES NORMES EN VIGUEUR EN LA MATIERE DANS LE PAYS.

N.B.: BEACHTEN SIE BEI DER INSTALLATION DES SYSTEMS UNBEDINGT DIE IM LAND GELTENDEN ANLAGETECHNISCHEN VORSCHRIFTEN.

N.B.: BIJ HET INSTALLEREN VAN HET SYSTEEM MOET U DE GELDENDE NATIONALE INSTALLATIENORMEN STRIKT NALEVEN.

NOTA: DURANTE LA INSTALACIÓN DEL SISTEMA RESPETAR ESCRUPULOSAMENTE LAS NORMAS NACIONALES DE INSTALACIÓN EN VIGOR.

N.B.: UNDER INSTALLATION AF SYSTEMET SKAL MAN NØJE OVERHOLDE DE GÆLDENDE REGLER FOR DISSE ANLÆG.

N.B.: UNDER INSTALLASJON AV SYSTEMET MÅ DE NASJONALE ANLEGGSFORSKRIFTENE OVERHOLDES NØYE.

OBS! UNDER INSTALLATIONEN AV SYSTEMET SKA GÄLLANDE NATIONELLA INSTALLATIONSFORESKRIFTER RESPEKTERAS I DETALJ.

ПРИМЕЧАНИЕ: В ПРОЦЕССЕ МОНТАЖА СИСТЕМЫ СТРОГО СОБЛЮДАЙТЕ НАЦИОНАЛЬНЫЕ ДЕЙСТВУЮЩИЕ НОРМАТИВЫ ПО ЭЛЕКТРОПРОВОДКЕ.

注意：安装 系统时请务必遵守系统标准。

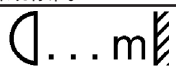

- I Rispettare la distanza minima dall'oggetto illuminato, misurata lungo l'asse ottico della lampada.
- GB Respect the minimum distance from the illuminated object, measured along the optical axis of the lamp.
- F Respectez la distance minimum de l'objet éclairé, mesurée le long de l'axe optique de la lampe.
- D Halten Sie bitte den längs zur optischen Achse der Leuchte gemessenen Mindestabstand zum beleuchteten Gegenstand ein.
- NL Respecteer de minimum afstand van het verlichte object, gemeten langs de optische as van de lamp.
- E Respetar la distancia mínima respecto del objeto iluminado, medida a lo largo del eje óptico de la lámpara.
- DK Minimumsafstanden til det oplyste objekt skal overholdes, målt langs lyskildens optiske akse.
- N Overhold minsteavstanden fra den opplyste gjenstanden, målt langs den optiske aksen til lampen.
- S Respektera minimiavståndet från det belysta föremålet, uppmätt längs lampans optiska axel.
- RUS Соблюдайте минимальное расстояние от освещенного объекта, измеренного вдоль оптической оси лампы.
- CN 保持照明物体沿光源的光轴测量的最小距离。

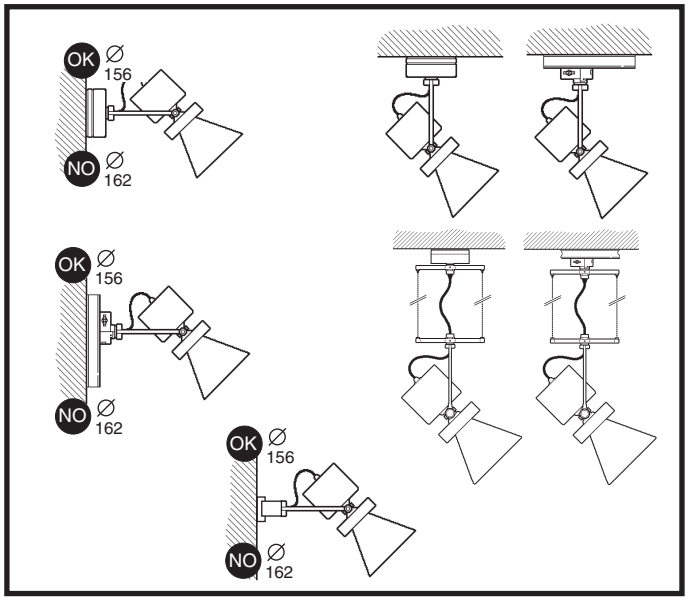


- I Il funzionamento dei prodotti è garantito solo con l'utilizzo di binari ed accessori iGuzzini.
- GB Correct product operation is only guaranteed if iGuzzini tracks and accessories are used.
- F Le fonctionnement des produits n'est garanti qu'en cas d'utilisation de rails et accessoires iGuzzini.
- D Die Funktion der Produkte ist nur mit dem Einsatz von Schienen und Zubehör iGuzzini-gewährleistet
- NL De werking van de producten wordt alleen gegarandeerd bij het gebruik van iGuzzini rails en accessoires.
- E El funcionamiento de los productos se garantiza solamente si se utilizan raíles y accesorios iGuzzini.
- DK Produktet er kun garanteret med brug af iGuzzini-skinner og -udstyr.
- N Produktenes korrekte drift garanteres bare ved bruk av spor og tilbehør fra iGuzzini
- S Produkternas funktion garanteras endast vid användning av spår och tillbehör från iGuzzini.
- RUS Функционирование продуктов гарантировано только при использовании бинариев и аксессуаров iGuzzini.
- CN 此产品的正常运行只有在使用 iGuzzini的轨道及配件的情况下才可以保证.

**INSTALLAZIONE SU BINARIO**
**TRACK INSTALLATION**
**INSTALLATION SUR RAIL**
**INSTALLATION AUF SCHIENE**
**HET INSTALLEREN OP DE RAIL**
**INSTALACION SOBRE RAIL**
**INSTALLATION PÅ SKINNE**
**SPORINSTALLASJON**
**INSTALLATION PÅ SPÅR**
**МОНТАЖ НА ШИНОПРОВОДЕ**
**轨道安装**

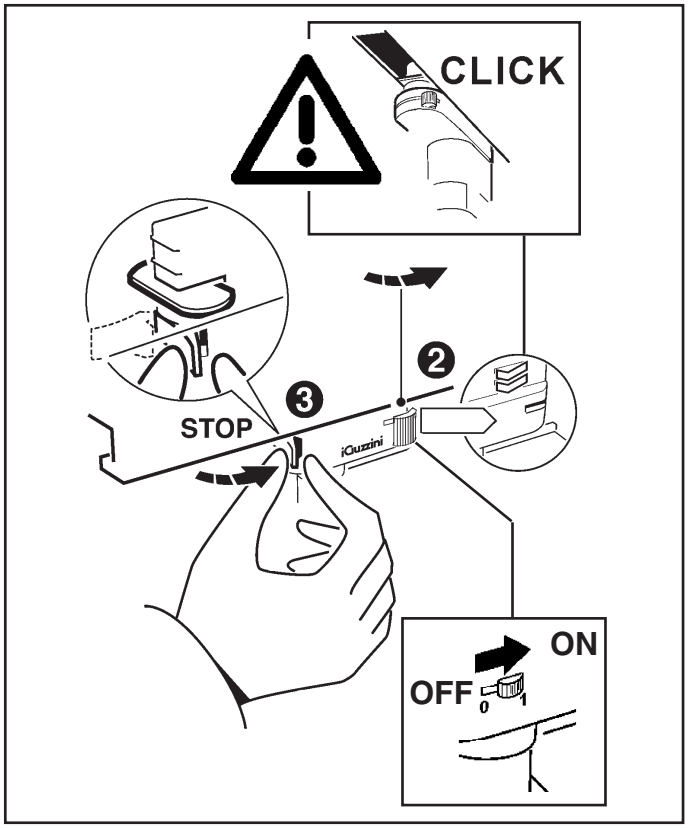

**I** A seguito di variante di modello sarà possibile trovare una soluzione come quella indicata in figura.

**GB** Further to the model variation, a solution like that illustrated in the drawing is now possible.

**F** Suite à une variation de modéle on pourra trouver une solution comme celle illustrée par la figure.

**D** Infolge einer Modellvariation besteht die Möglichkeit, eine Lösung zu finden, wie in der Abbildung veranschaulicht.

**NL** Naar gelang het verschil in model is het mogelijk een oplossing te vinden zoals aangegeven in de afbeelding.

**E** Debido a la variación de modelo será posible encontrar una solución como la indicada en figura.

**DK** en figura.

**N** Hvis modellen er forskellig fra den viste, kan man finde en løsning, som vist i figuren.

**S** Videre når det gjelder modellvariasjon er det mulig med en løsning som illustrert på tegningen.

**RUS** Beroende på typ av modell går det att finna en lösning enligt den som visas i figuren.

**RUS** В зависимости от версии модели можно найти решение подобное показанному на схеме.

**CN** 如有新的模式变化，可以如图中所示提供解决方案。

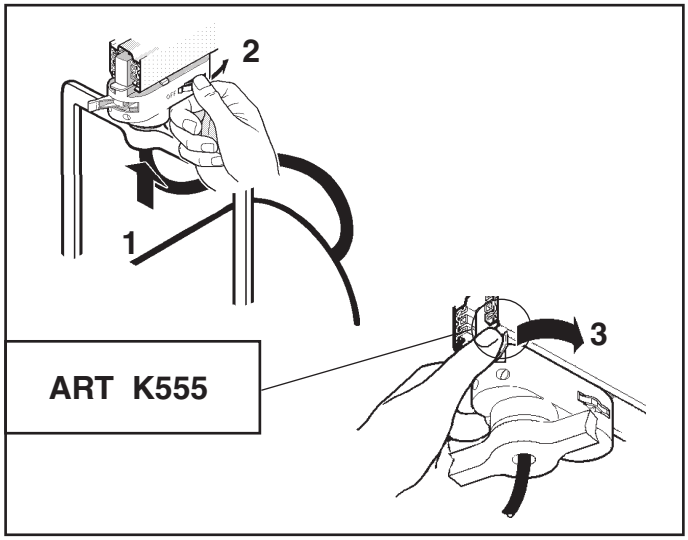


**I** Sul binario DALI iGuzzini è possibile utilizzare solo prodotti DALI iGuzzini.I prodotti DALI iGuzzini possono essere utilizzati solo su binari DALI iGuzzini.

**GB** The iGuzzini DALI track may only be used in conjunction with iGuzzini DALI products. iGuzzini DALI products may only be used in conjunction with iGuzzini DALI tracks.

**F** Sur le rail DALI iGuzzini on en peut utiliser que des produits DALI iGuzzini. Les produits DALI iGuzzini ne peuvent être utilisés que sur les rails DALI iGuzzini.

**D** An der DALI-Stromschiene von iGuzzini können nur DALI-fähige Leuchten von iGuzzini angeschlossen werden. Die DALI-fähigen Leuchten von iGuzzini eignen sich nur zur Verwendung an DALI-Stromschienen von iGuzzini.

**NL** Op de iGuzzini DALI rails is het alleen mogelijk producten iGuzzini DALI te gebruiken. De producten iGuzzini DALI mogen alleen worden gebruikt op de rails iGuzzini DALI.

**E** En el raíl DALI iGuzzini se pueden utilizar solamente productos DALI iGuzzini. Los productos DALI iGuzzini pueden utilizarse solamente en los raíles DALI iGuzzini.

**N** På skinnen DALI iGuzzini er det bare mulig å bruke DALI iGuzzini-produkter. Produktene DALI iGuzzini kan bare brukes på DALI iGuzzini-skinner.

**DK** På DALI iGuzzini skinnen er det kun muligt at bruge produkter fra DALI iGuzzini. DALI iGuzzini produkterne kan kun bruges på DALI iGuzzini skinnerne.

**S** På DALI iGuzzini-spåret kan endast DALI iGuzzini-produkter. DALI iGuzzini-produkter kan endast användas på DALI iGuzzini-spår.

**RUS** На шине iGuzzini DALI можно монтировать только изделия DALI iGuzzini. Изделия DALI iGuzzini можно монтировать только на шине DALI iGuzzini.

**CN** 在iGuzzini DALI 轨道上只可使用DALI iGuzzini 的产品。
DALI iGuzzini 的产品只可以用在DALI IGuzzini的轨道上。

**INSTALLAZIONE DELLO SPOT CON BASETTA**
**INSTALLATION OF SPOT WITH BASE**
**INSTALLATION DU SPOT AVEC PLAQUE DE FIXATION**
**INSTALLATION DES SPOTS MITTELS ANSCHLUßDOSE**
**HET INSTALLEREN VAN HET SPOTLICHT MET ONDERPLAAT**
**INSTALACIÓN DEL FOCO CON TABLERO DE BORNES**
**INSTALLATION AF SPOT MED UNDERPLADE**
**INSTALLASJON AV SPOT MED BASE**
**INSTALLATION AV SPOTLIGHT MED UTTAGSPLINT**
**МОНТАЖ ВСТРОЕННОГО СВЕТИЛЬНИКА С УСТАНОВОЧНОЙ КОРОБКОЙ**
**安装带底座的射灯**

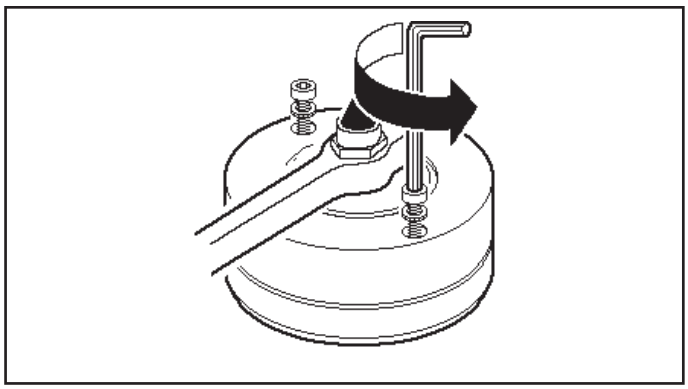

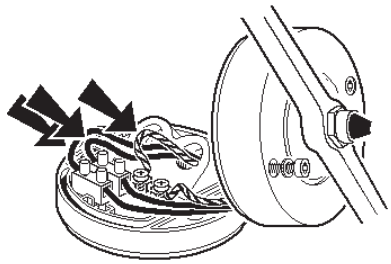

**I** Per esigenze di collaudo, il prodotto é stato munito dei cavi indicati in figura.
**N.B.: Asportare tali cavi prima di effettuare il cablaggio del prodotto.**

**GB** In order to test the product, it was fitted with the cables indicated in the figure .
**N.B.: Remove these cables before wiring the product.**

**F** Pour des nécessités d'essai, le produit est fourni avec les câbles indiqués dans la figure.
**N.B.: Enlevez ces câbles avant d'effectuer le câblage du produit.**

**D** Aufgrund von Prüfungserfordernissen wurde das Produkt mit den auf der Abbildung ersichtlichen Kabeln bestückt.
**N.B.: Diese Kabel sind vor der Verkabelung des Produkts abzunehmen.**

**NL** Zoals voor de keuring vereist is het product voorzien van de in de afbeelding aangegeven kabels.
**N.B.: Verwijder deze voordat u het product gaat bedraden.**

**E** Debido a exigencias de ensayo, el producto ha sido provisto de los cables indicados en la figura.
**NOTA: Extraer dichos cables antes de realizar el cableo del producto.**

**DK**

**N** Med henblik på afprøvning er produktet forsynet med ledningerne, som vist i figuren.
**N.B.: Disse ledninger skal fjernes, inden produktet tilsluttes.**

**S** För å kunne teste produktet, ble dette montert med kablene som indikeres på figuren.
**N.B.: Fjern disse kablene før produktet installeres.**

**RUS** Для тестирования прибор оснащен проводами, показанными на схеме
ПРИМЕЧАНИЕ: Снимите эти провода перед монтажом кабелепринципиальной схемы.

**CN** 图表显示的电缆是专门用来试验产品的。
注意：给本产品接线以前，请把这些电缆去掉。

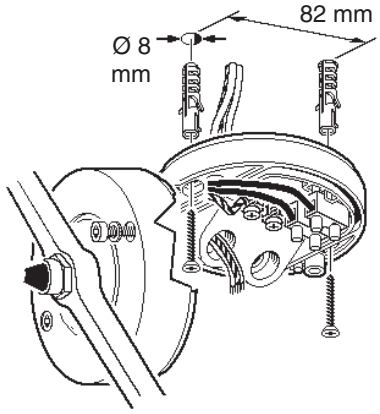


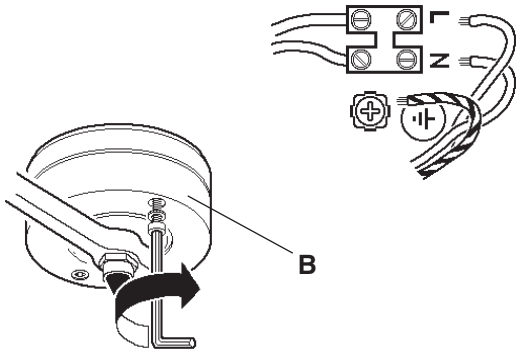


**I** Per la corretta chiusura della basetta **"B"**, posizionare i particolare come indicato in figura, evitando la schiacciatura dei cavi elettrici.

**GB** To close the base **"B"** correctly, position the components as shown in the diagram, without flattering the electrical wires.

**F** Pour permettre une fermeture correcte de l'embase **"B"**, positionnez les pièces comme illustré par la figure en évitant d'ecraser les câbles electriques.

**D** Zum korrekten Schließen der Anschlußdose **"B"** die Komponenten, wie in der Abbildung veranschaulicht, anbringen, wobei ein Quetschen der elektrischen Kabel zu vermeiden ist.

**NL** Voor de juiste aansluiting van de onderplaat **"B"** moeten de onderdelen worden geplaatat zoals aangegeven in de afbeelding terwijl u erop let dat de electrische draden niet gekneld zitten.

**E** Para el cierre correcto de la base **"B"** colocar los detalles conforme indica la figura evitando el aplastamiento de los cables eléctricos.

**DK** Pladen **"B"** lukkes som vist i figuren, og pas på, at ledningerne ikke kommer i klemme.

**N** For å lukke basen **"B"** riktig, posisjoner komponentene slik som vist i diagrammet, uten å forstyrre de elektriske kablene.

**S** För en korrekt stängning av uttagsplinten **"B"** ska delen placeras enligt figuren. Undvik att klämma elkablarna.

**RUS** Для того чтобы правильно закрыть коробку «B» установите детали, как показано на схеме, избегая защемления электрических проводов.

**CN** 为正确关闭底座"B"，如图表所示安置部件，无须平整电线。

INSTALLAZIONE A SOSPENSIONE
SUSPENSION INSTALLATION
INSTALLATION EN SUSPENSION
INSTALLATION MIT STAHLSEILAUFHÄNGUNG
HET OPHANGEN
INSTALACION COLGADA
PENDLENDE OPHÆNG
HENGEINSTALLASJON
HÄNGANDE INSTALLATION
ПОДВЕСНОЙ МОНТАЖ
吊顶式安装

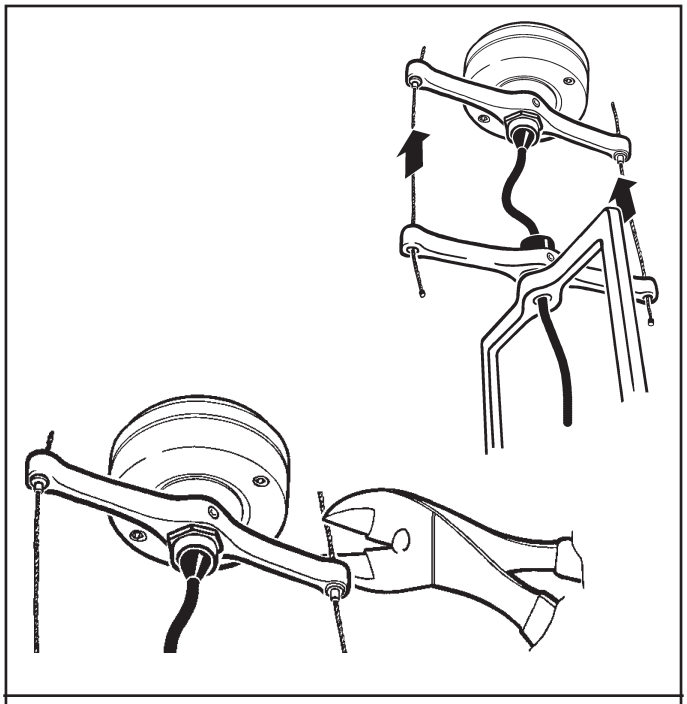

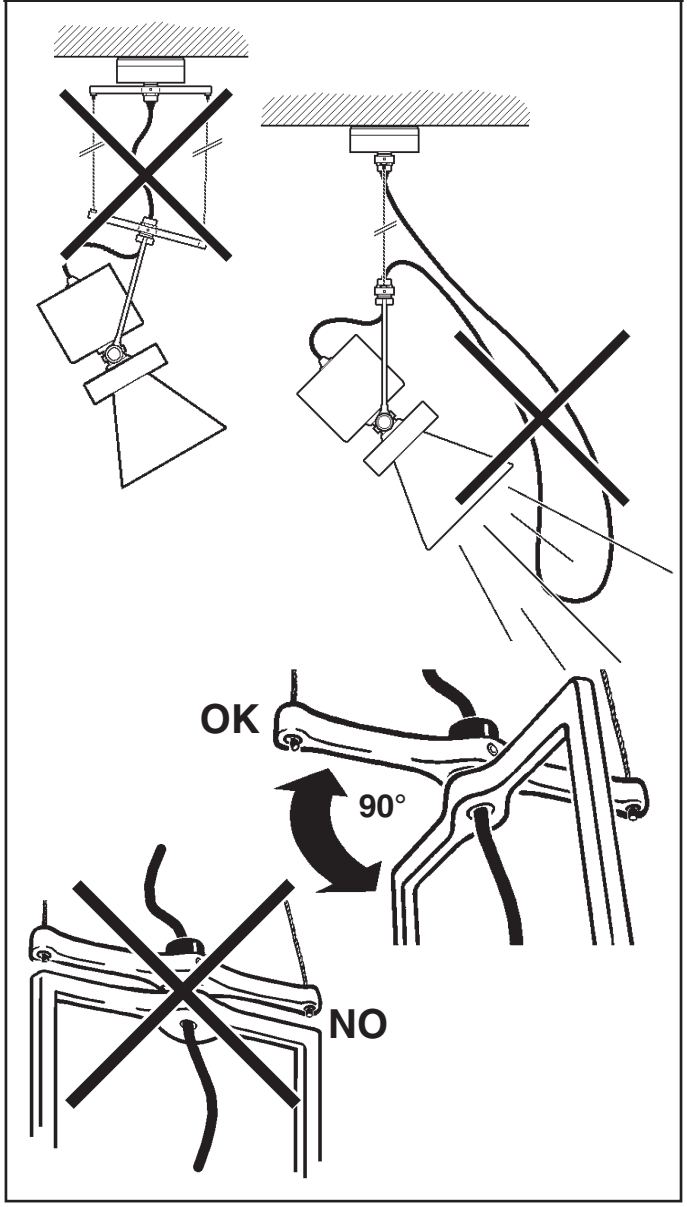


**ORIENTAMENTO DEL VANO OTTICO**
**ADJUSTING THE POSITION OF THE OPTICAL ASSEMBLY**
**ORIENTATION DU GROUPE OPTIQUE**
**AUSRICHTEN DES LAMPENANSCHLUSSES**
**HET RICHTEN VAN HET VERLICHTINGSARMATUUR**
**ORIENTABILIDAD DE LA OPTICA**
**INDSTILLING AF DEN OPTISKE ENHED**
**JUSTERING AV POSISJONEN PÅ DEN OPTISKE ENHETEN**
**RIKTNING AV OPTISKT RUM**
**ОРИЕНТАЦИЯ ЛАМПОВОГО ОТСЕКА**
**可调光的位置**

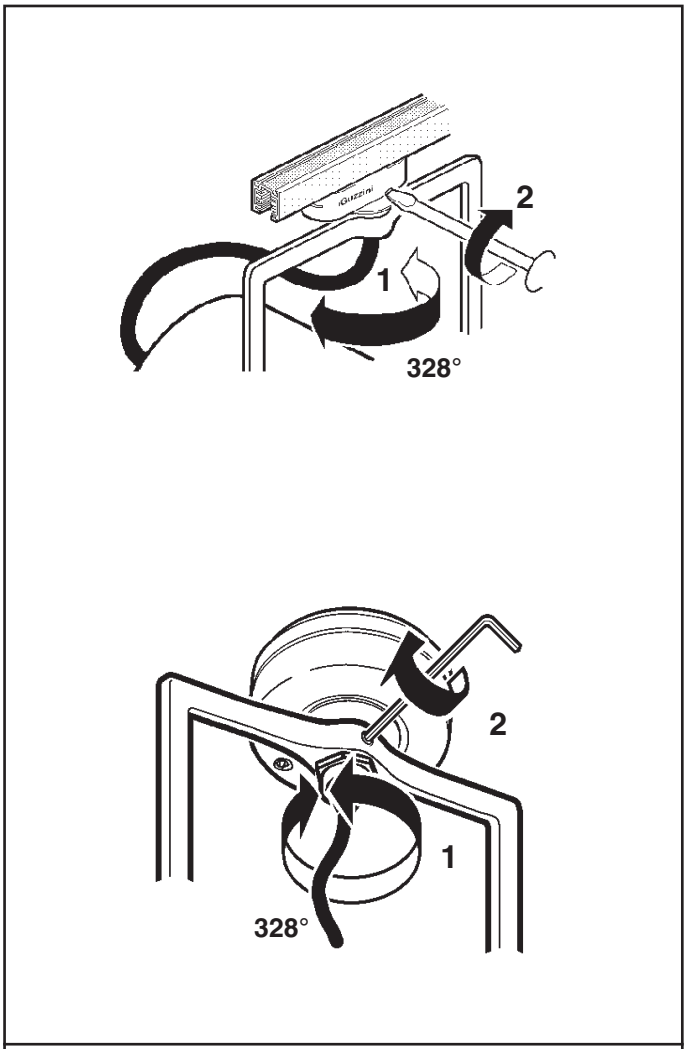


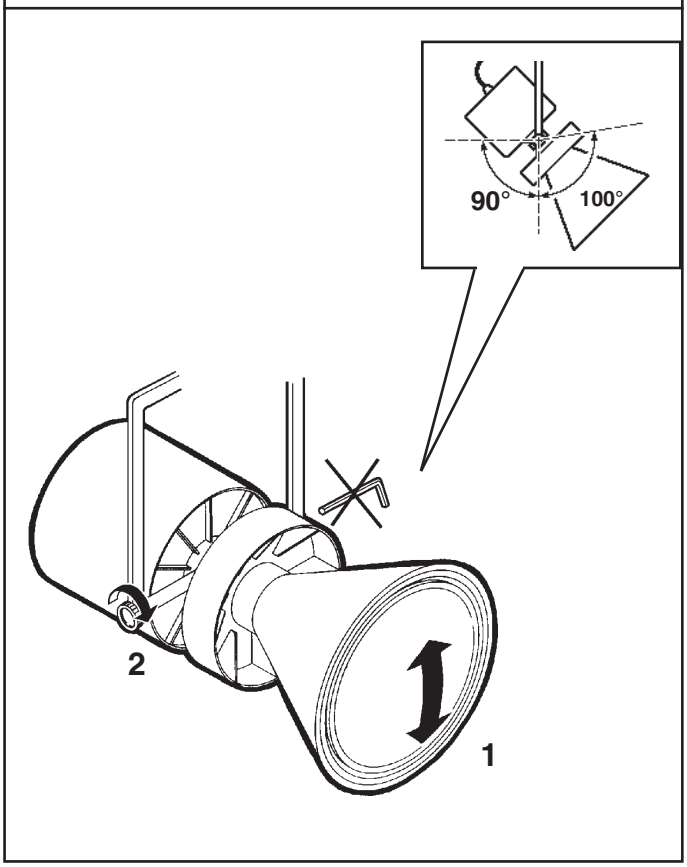

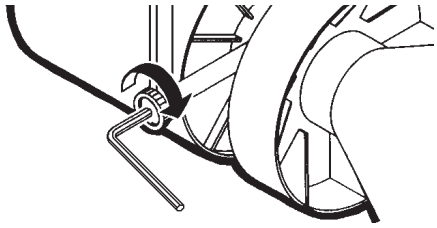

**I** Nella necessità di bloccare completamente l'orientamento verticale, serrare con un utensile come indicato in figura.

**GB** Should it be necessary to block the vertical adjustability, tighten with a tool as indicated in the figure.

**F** Pour bloquer complètement l'orientation verticale, si nécessaire, serrez à l'aide d'un outil, comme illustré.

**D** Ist eine komplette Arretierung der Senkrecht-Orientierung erforderlich, blockieren Sie diese mit Hilfe eines Werkzeugs so wie auf der Abbildung veranschaulicht.

**NL** Als de vertikale gerichtheid geblokkeerd moet worden gebruikt u voor het vastdraaien een gereedschap zoals aangegeven in de afbeelding.

**E** Ante la necesidad de bloquear completamente la orientación vertical, ajuste con una herramienta como se indica en la figura.

**DK** Hvis den lodrette justering skal spændes fast, skal man udføre stramningen med et værktøj, som vist i figuren.

**N** Hvis det skulle være nødvendig å blokkere den vertikale justeringen, trekk til med verktøy, slik som vist på figuren.

**S** Om det är nödvändigt att blockera den vertikala riktningen fullständigt, dra åt med ett verktyg som indikeras i figuren.

**RUS** При необходимости полностью заблокировать вертикальную ориентацию закрутите винт при помощи инструмента, как показано на схеме.

**CN** 如需保持垂直度，使用如表所述工具拧紧。

INSTALLAZIONE E SOSTITUZIONE DEL VETRO DI PROTEZIONE
INSTALLING AND REPLACING THE PROTECTION GLASS
INSTALLATION ET REMPLACEMENT DU VERRE DE PROTECTION
INSTALLATION UND AUSWECHSELN DES SCHUTZGLASES
HET INSTALLEREN EN VERVANGEN VAN HET PROTEKTIEGLAS
INSTALACION Y REEMPLAZO DEL CRISTAL DE PROTECCION
INSTALLATION OG UDSKIFTNING AF BESKYTTELSESGLAS
INSTALLERE OG SKIFTE UT BESKYTTELSESGLASSET
INSTALLATION OCH BYTE AV SKYDDSGLAS
УСТАНОВКА И ЗАМЕНА ЗАЩИТНОГО СТЕКЛА
防护玻璃的安装与拆卸

VETRO SODICO-CALCICO TEMPRATO
TEMPERED SODA-LIME GLASS
VERRE SODIQUE-CALCIQUE TEMPRÉ
NATRIUM-KALZIUM-GLAS
GETEMPERD NATRIUMKALKGLAS
CRISTAL SÓDICO-CALCÁREO TEMPLADO
HÆRDET NATRONKALKGLAS
TEMPERERT KALK-NATRON-GLASS
HÄRDAT KALK-SODAGLAS
ЗАКАЛЕННОЕ НАТРИЕВО-КАЛЬЦИЕВОЕ СТЕКЛО
钢化钙钠玻璃

**I** In caso di rottura del vetro il prodotto non può essere utilizzato, contattare il costruttore per la sua sostituzione.

**GB** Should the glass break, the product cannot be used and you should contact the manufacturer for its replacement.

**F** En cas d'endommage de l'écran de protection le produit ne peut pas être utilizé, contactez le fabricant pour le remplacement.

**D** Falls das Glas kaputt sein sollte, kann das Produkt nicht verwendet werden. Kontaktieren Sie in dem Fall den Hersteller, um das Glas zu ersetzen.

**NL** Als het glas gebroken is kan het apparaat niet worden gebruikt en moet u zich tot de fabrikant wenden voor het vervangen van het glas.

**E** No utilizar el producto en caso de ruptura del vidrio y contactar el fabricante para la sustitución.

**DK** Hvis produktets glas ødelægges, kan det ikke anvendes. Kontakt forhandleren med henblik på udskiftning.

**N** Hvis glasset skulle knuses, kan ikke produktet brukes, og du må ta kontakt med produsenten for å få det skiftet.

**S** Om glaset går sönder kan inte produkten användas. Kontakta tillverkaren för att byta ut glaset.

**RUS** В случае разбивания стекла не используйте прибор, обратитесь к его производителю для замены.

**CN** 旦玻璃破碎后产品将不能再使用，须联系生产商予以更换。

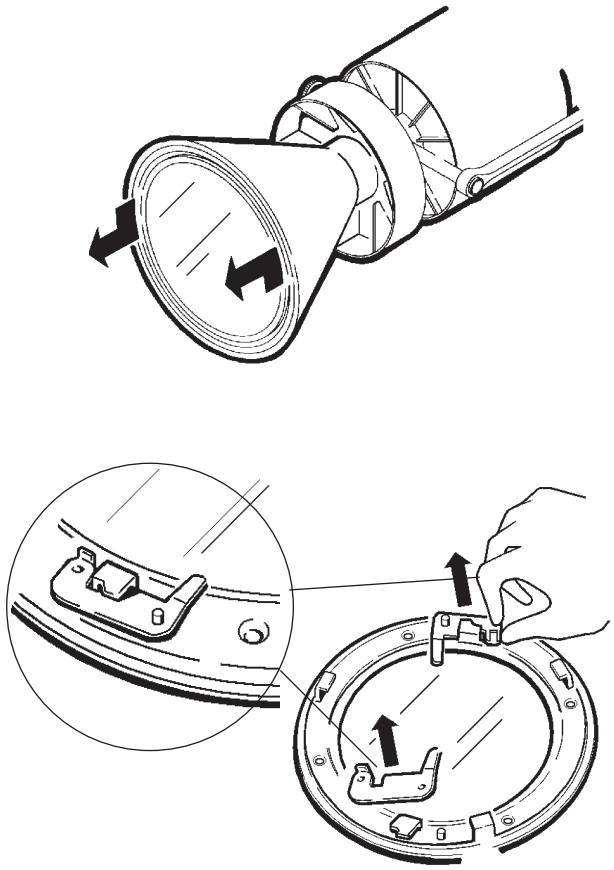

INSTALLAZIONE DEGLI ACCESSORI
INSTALLING THE ACCESSORIES
INSTALLATION DES ACCESSOIRES
INSTALLATION DER ZUBEHÖRTEILE
HET INSTALLEREN VAN DE ACCESSOIRES
INSTALACION DE ACCESORIOS
INSTALLATION AF TILBEHØR
INSTALLERING AV TILBEHØRET
INSTALLATION AV TILLBEHÖR
МОНТАЖ ВСПОМОГАТЕЛЬНЫХ КОМПЛЕКТУЮЩИХ
附件的安装

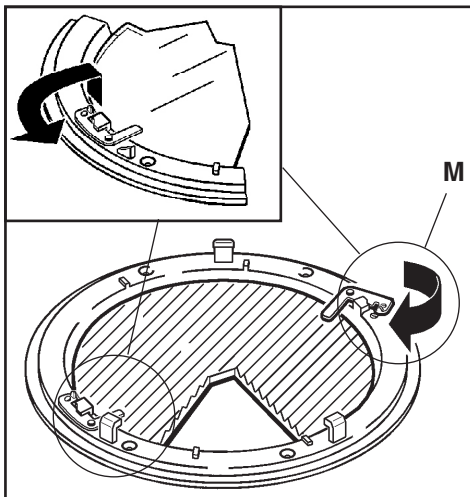


**I** Per installare l'art. **9540**, utilizzare i particolari **"M"** inclusi nella confezione.
**GB** To install art. **9540**, use parts **"M"** included in the packaging.
**F** Pour installer l'art. **9540**, utilisez les pièces **"M"** comprises dans l'emballage.
**D** Zur Installation des Art. **9540** sind die im Beipack befindlichen Teile **"M"** zu verwenden.
**NL** Voor het installeren van art.**9540** gebruikt u de bijgeleverde onderdelen **"M"**.
**E** Para instalar el art. **9540**, utilice las piezas **"M"** incluidas en el embalaje.
**DK** Til installation af art. **9540** skal man bruge delene **"M"**, der følger med i pakningen.
**N** For å installere art. **9540**, bruk delene **"M"** som er inkludert i pakken.
**S** För att installera art. **9540**, använd delarna **"M"** som ingår i förpackningen.
**RUS** Для установки арт. **9540** используйте детали **"M"**, входящие в комплект.
**CN** 安装art. **9540**时，使用包装内的"M"元件。

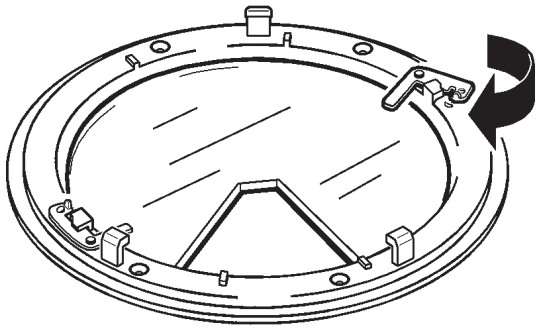

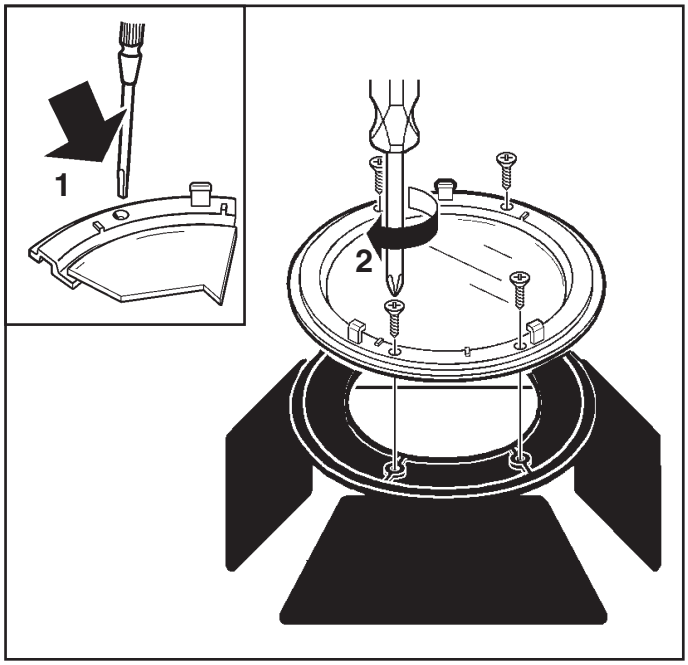


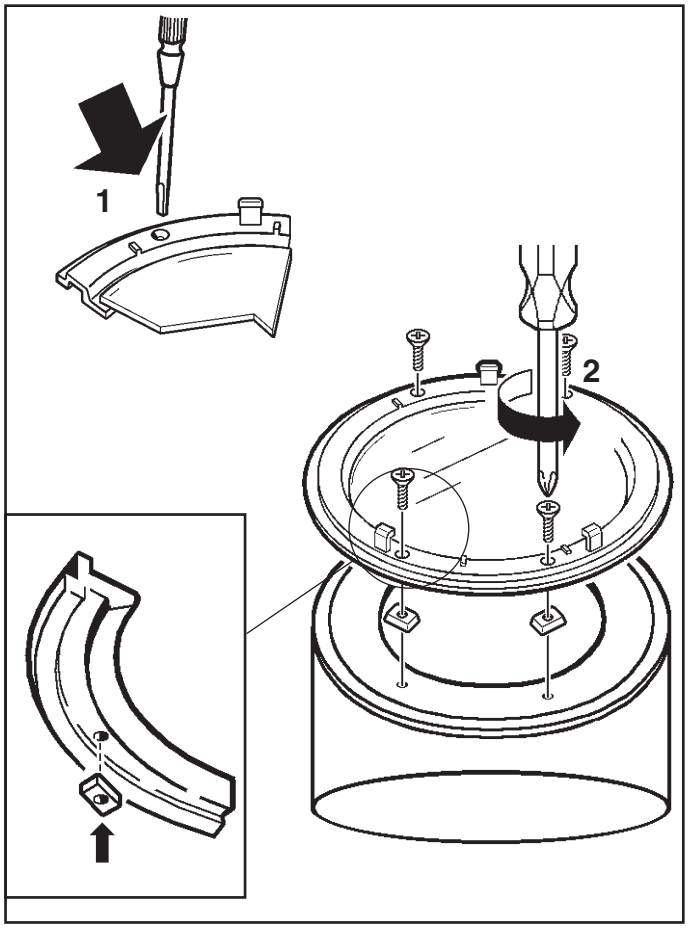


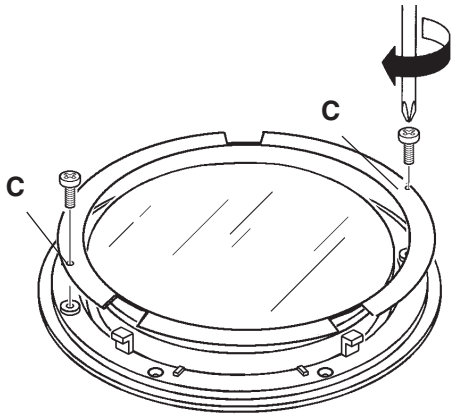


**I** Per installare l'art. **9544**, utilizzare i particolari **"C"** inclusi nella confezione.

**GB** To install art. **9544**, use parts **"C"** included in the packaging.

**F** Pour installer l'art. **9544**, utilisez les pièces **"C"** comprises dans l'emballage.

**D** Zur Installation des Art. **9544** sind die im Beipack befindlichen Teile **"C"** zu verwenden.

**NL** Voor het installeren van art. **9544** gebruikt u de bijgeleverde onderdelen **"C"**.

**E** Para instalar el art. **9544**, utilice las piezas **"C"** incluidas en el embalaje.

**DK** Til installation af art. **9544** skal man bruge delene **"C"**, der følger med i pakningen.

**N** For å installere art. **9544**, bruk delene **"C"** som er inkludert i pakken.

**S** För att installera art. **9544**, använd delarna **"C"** som ingår i förpackningen.

**RUS** Для установки арт. **9540** используйте детали **" C"**, входящие в комплект.

**CN** 安装art. **9540**时，使用包装内的"**C**"元件。

| ART | SPOT MXG8 | FLOOD MXG9 | WIDE MXH0 |
|---|---|---|---|
| MP70 - MP73 - MP76<br>MP88 - MP91 - MP94<br>MR01 - MR04 - MR07<br>MR19 - MR22 - MR25<br>MR28 - MR31 - MR34 | | • | • |
| MP71 - MP74 - MP78<br>MP89 - MP92 - MP95<br>MR02 - MR05 - MR08<br>MR20 - MR23 - MR26<br>MR29 - MR32 - MR35 | • | | • |
| MP72 - MP75 - MP78<br>MP90 - MP93 - MP96<br>MR03 - MR06 - MR09<br>MR21- MR24 - MR27<br>MR30 - MR33 - MR36 | • | • | |

| ART | SPOT MXH1 | FLOOD MXH2 | WIDE MXH3 |
|---|---|---|---|
| MP79 - MP82 - MP85<br>MP97 - MQ00 - MQ03<br>MR10 - MR13 - MR16<br>MT98 - MU01 - MU04<br>MU07 - MU10 - MU13 | | • | • |
| MP80 - MP83 - MP86<br>MP98 - MQ01 - MQ04<br>MR11 - MR14 - MR17<br>MT99 - MU02 - MU05<br>MU08 - MU11 - MU14 | • | | • |
| MP81 - MP84 - MP87<br>MP99 - MQ02 - MQ05<br>MR12 - MR15 - MR18<br>MU00- MU03 - MU06<br>MU09 - MU12 - MU15 | • | • | |

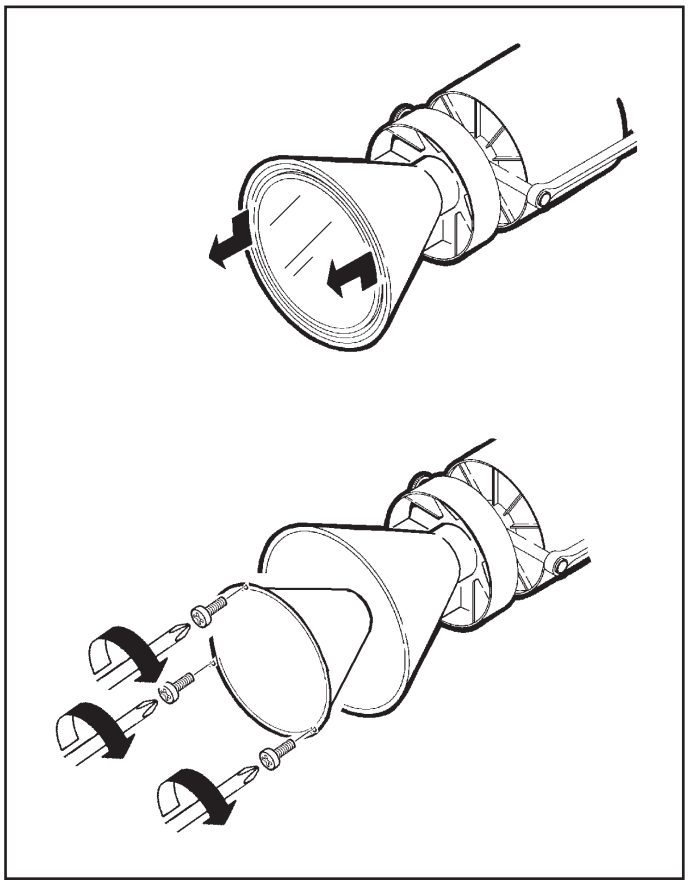

| | |
|---|---|
| I | Il funzionamento dei prodotti è garantito solo con l'utilizzo di binari ed accessori iGuzzini |
| GB | Correct product operation is only guaranteed if iGuzzini tracks and accessories are used. |
| F | Le fonctionnement des produits n'est garanti qu'en cas d'utilisation de rails et accessoires iGuzzini |
| D | Die Funktion der Produkte ist nur mit dem Einsatz von Schienen und Zubehör iGuzzini gewährleistet |
| NL | De werking van de producten wordt alleen gegarandeerd bij het gebruik van iGuzzini rails en accessoires. |
| E | El funcionamiento de los productos se garantiza solamente si se utilizan raíles y accesorios iGuzzini. |
| DK | Produktet er kun garanteret med brug af iGuzzini-skinner og -udstyr. |
| N | Produktenes korrekte drift garanteres bare ved bruk av spor og tilbehør fra iGuzzini |
| S | Produkternas funktion garanteras endast vid användning av spår och tillbehör från iGuzzini |
| RUS | Функционирование продуктов гарантировано только при использовании бинариев и аксессуаров iGuzzini |
| CN | 此产品的正常运行只有在使用 iGuzzini 的轨道及配件的情况下才可以保证. |

**I N.B.:** Per la sostituzione del LED contattare l'azienda iGuzzini.

**GB N.B.:** For information on LED replacement please contact iGuzzini.

**F N.B.:** Pour procéder au remplacement de la LED, adressez-vous à la société iGuzzini.

**D N.B.:** Bezüglich des Austausches der LED kontaktieren Sie bitte die Firma iGuzzini.

**NL N.B.:** Voor het vervangen van de LED neemt u contact op met het bedrijf iGuzzini.

**E NOTA:** Para sustituir el LED llame a la empresa iGuzzini.

**DK N.B.:** For udskiftning af lysdioden, skal man kontakte iGuzzini.

**N N.B.:** For informasjon om skifte av LED, vennligst ta kontakt med iGuzzini.

**S OBS!** För byte av lysdioden, kontakta företaget iGuzzini.

**RUS ПРИМЕЧАНИЕ:** Для замены СИДов обращайтесь в компанию Guzzini.

**CN** 注意，如需LED更换的信息，请联系iGuzzini。



Headquarters iGuzzini illuminazione spa
via Mariano Guzzini, 37 - 62019 Recanati Italy

iGuzzini

2.519.553.01
IS8575/01

# iROLL C.O.B.

M B

## ATTENZIONE:
***LA SICUREZZA DELL'APPARECCHIO E' GARANTITA SOLO CON L'USO APPROPRIATO DELLE SEGUENTI ISTRUZIONI; PERTANTO E' NECESSARIO CONSERVARLE.***

## WARNING:
***THE SAFETY OF THIS FIXTURE IS GUARANTEED ONLY IF YOU COMPLY WITH THESE INSTRUCTIONS; REMEMBER TO CONSERVE IN A SAFE PLACE.***

## ATTENTION:
***LA SECUTIE DE L'APPAREIL N'EST GARANTIE QU'EN CAS D'UTILISATION CORRECTE DES INSTRUCTIONS SUIVANTES; IL FAUT PAR CONSEQUENT LES CONSERVER.***

## ACHTUNG:
***DIE SICHERHEIT DES GERÄTES WIRD NUR DURCH SACHGEMÄSSE BEFOLGUNG NACHSTEHENDER ANWEISUNGEN GEWÄHRLEISTET; IHRE AUFBEWAHRUNG IST DESHALB SEHR WICHTIG.***

## OPGELET:
***DE VEILIGHEID VAN DI ATOESTEL IS SLECHTS DAN GEGARANDEERD ALS INDIEN DE VOLGENDE INSTRUCTIES STRIKT WORDEN TOEGEPAST: DAAROM MOET MEN ZE OOK BEWAREN.***

## ATENCION:
***LA SEGURIDAD DEL APARATO SE GARANTIZA SOLO CUMPLIENDO CUIDADOSAMENTE LAS SIGUIENTES INSTRUCCIONES; POR ELLO, ES NECESARIO CONSERVARLAS.***

## BEMÆRK:
***SIKKERHEDEN VED BRUG AF ARMATURET KAN KUN GARANTERES, HVIS DISSE ANVISNINGER FØLGES; SØRG DERFOR FOR AT GEMME DEM.***

## ADVARSEL:
***SIKKERHETEN TIL DETTE APPARATET GARANTERES KUN HVIS DU OVERHOLDER DISSE INSTRUKSJONENE; HUSK Å OPPBEVARE DEM PÅ ET TRYGT STED.***

## OBSERVERA!
***UTRUSTNINGENS SÄKERHET KAN ENDAST GARANTERAS OM DESSA ANVISNINGAR RESPEKTERAS I DETALJ. SPARA DÄRFÖR DESSA ANVISNINGAR FÖR FRAMTIDA KONSULTATION.***

ВНИМАНИЕ:
МЫ ГАРАНТИРУЕМ БЕЗОПАСНУЮ ЭКСПЛУАТАЦИЮ ИЗДЕЛИЯ ТОЛЬКО ПРИ СОБЛЮДЕНИИ СЛЕДУЮЩИХ ИНСТРУКЦИЙ; С ЭТОЙ ЦЕЛЬЮ НЕОБХОДИМО СОХРАНИТЬ ДАННУЮ БРОШЮРУ.

警告
为确保该装置安全，请遵守操作指示；并于安全场所放置。

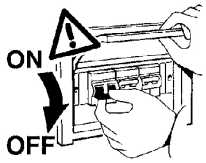


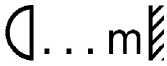


**I** Rispettare la distanza minima dall'oggetto illuminato, misurata lungo l'asse ottico della lampada.
**GB** Respect the minimum distance from the illuminated object, measured along the optical axis of the lamp.
**F** Respectez la distance minimum de l'objet éclairé, mesurée le long de l'axe optique de la lampe.
**D** Halten Sie bitte den längs zur optischen Achse der Leuchte gemessenen Mindestabstand zum beleuchteten Gegenstand ein.
**NL** Respecteer de minimum afstand van het verlichte object, gemeten langs de optische as van de lamp.
**E** Respetar la distancia mínima respecto del objeto iluminado, medida a lo largo del eje óptico de la lámpara.
**DK** Minimumsafstanden til det oplyste objekt skal overholdes, målt langs lyskildens optiske akse.
**N** Overhold minsteavstanden fra den opplyste gjenstanden, målt langs den optiske aksen til lampen.
**S** Respektera minimiavståndet från det belysta föremålet, uppmätt längs lampans optiska axel.
**RUS** Соблюдайте минимальное расстояние от освещенного объекта, измеренного вдоль оптической оси лампы.
**CN** 保持照明物体沿光源的光轴测量的最小距离。

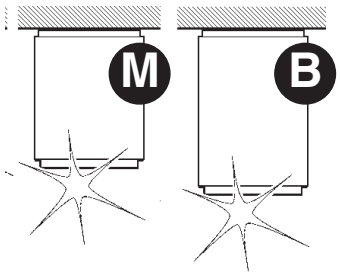


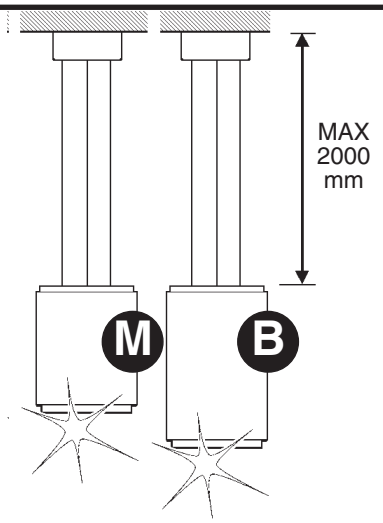


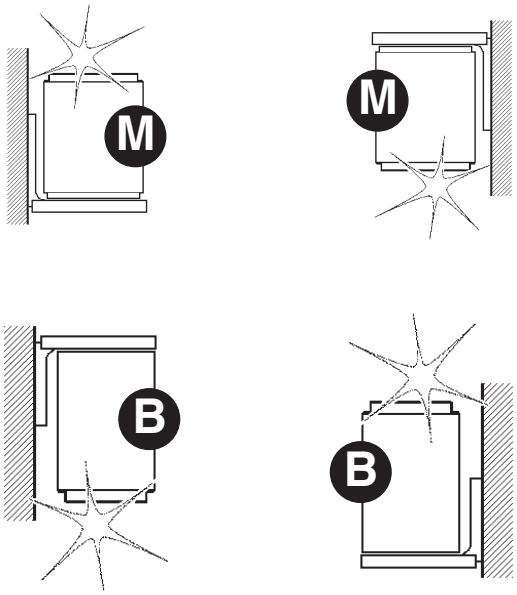


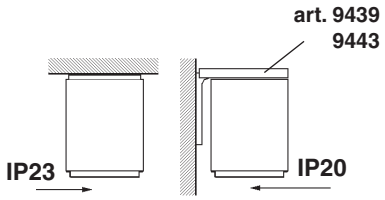


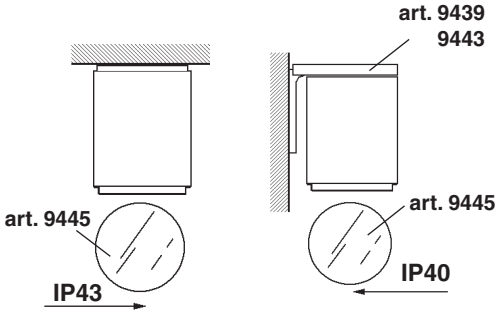

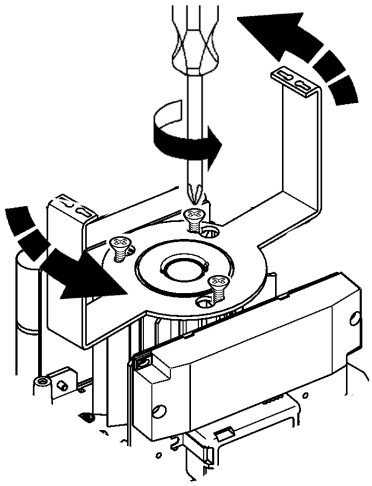

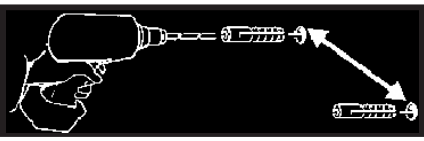

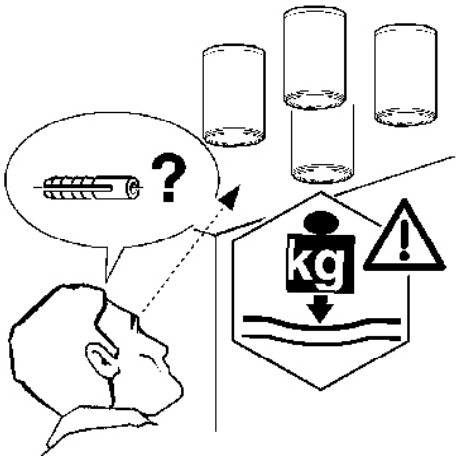
?
kg

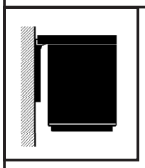

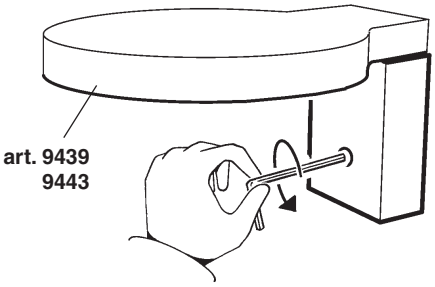
art. 9439
9443

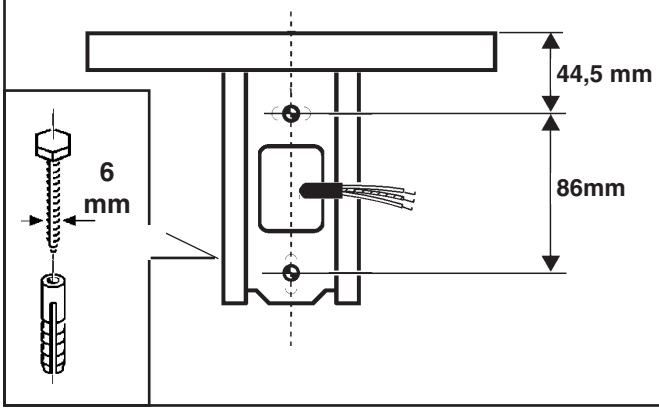
44,5 mm
86mm
6
mm

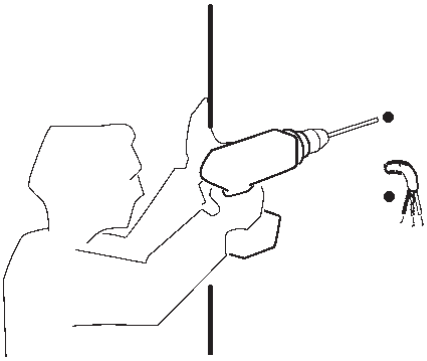

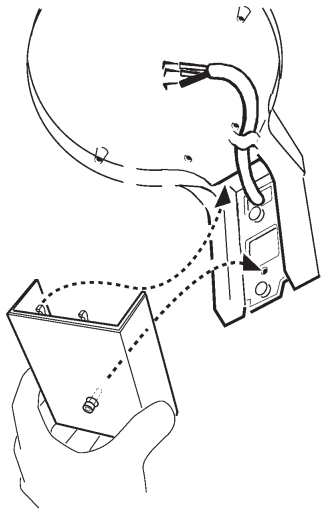

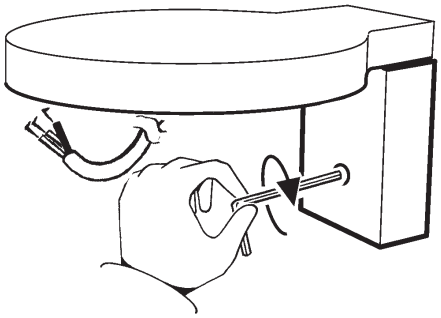

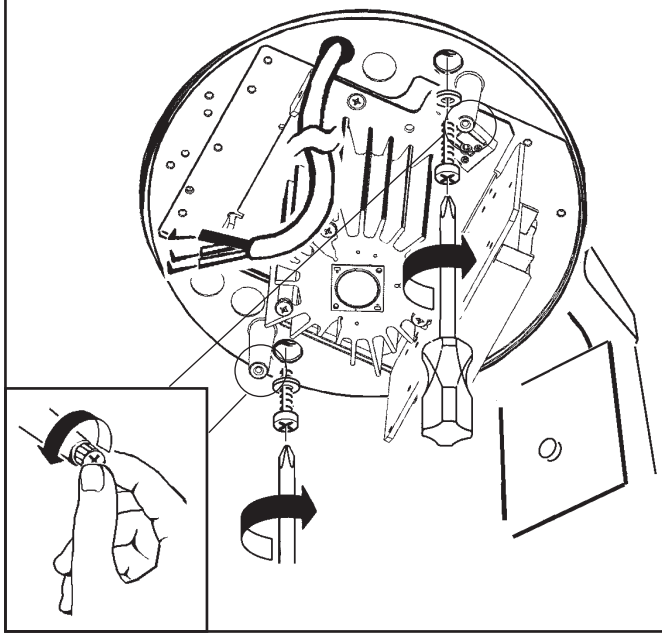

ALIMENTAZIONE
POWER SUPPLY
ALIMENTATION
EINSPEISUNG
STROOMVERZORGING
ALIMENTACION
STRØMFORSYNING
STRØMFORSYNING
ELFÖRSÖRJNING
ЭЛЕКТРОПИТАНИЕ
电源

200mm

30mm

15mm

Ø 5
mm

2

1

1 ÷ 2
mm

80
mm

8 ÷ 9
mm

133 mm

ALIMENTAZIONE
POWER SUPPLY
ALIMENTATION
EINSPEISUNG
STROOMVERZORGING
ALIMENTACION
STRØMFORSYNING
STRØMFORSYNING
ELFÖRSÖRJNING
ЭЛЕКТРОПИТАНИЕ
电源

N ⏚ L Le Me 4 5

ALIMENTAZIONE
POWER SUPPLY
ALIMENTATION
EINSPEISUNG
STROOMVERZORGING
ALIMENTACION
STRØMFORSYNING
STRØMFORSYNING
ELFÖRSÖRJNING
ЭЛЕКТРОПИТАНИЕ
电源

EMERGENZA
EMERGENCY LIGHT
ECLAIRAGE DE SE-
COURS
NOTLICHT
NOODLICHT
LUZ DE EMERGENCIA
NØDBELYSNING
NØDLYS
NÖDLÄGE
АВАРИЙНОЕ
应急灯

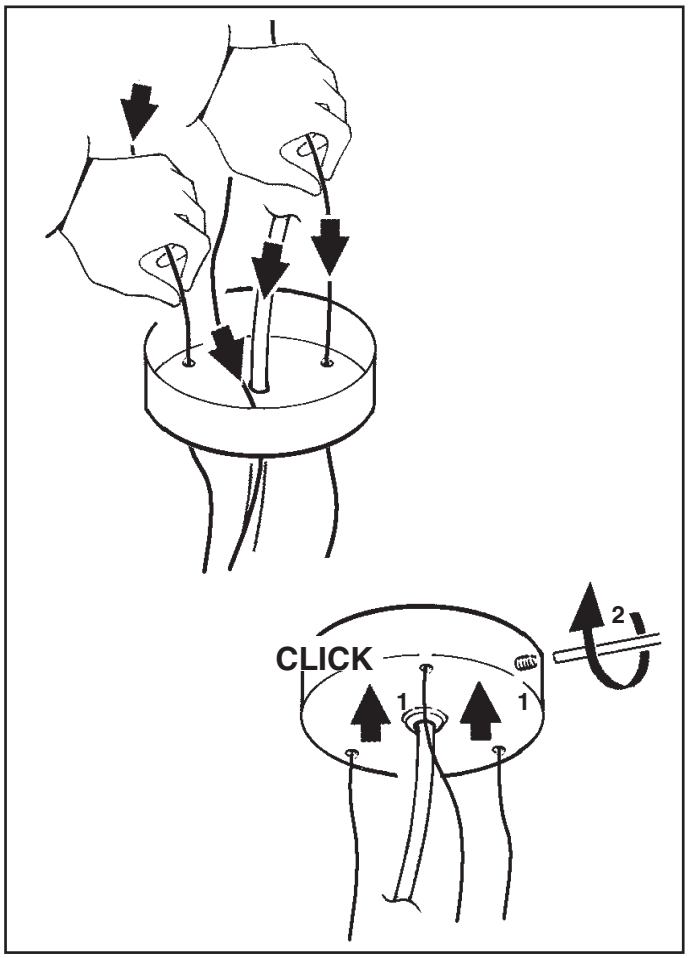
CLICK
1
1
2

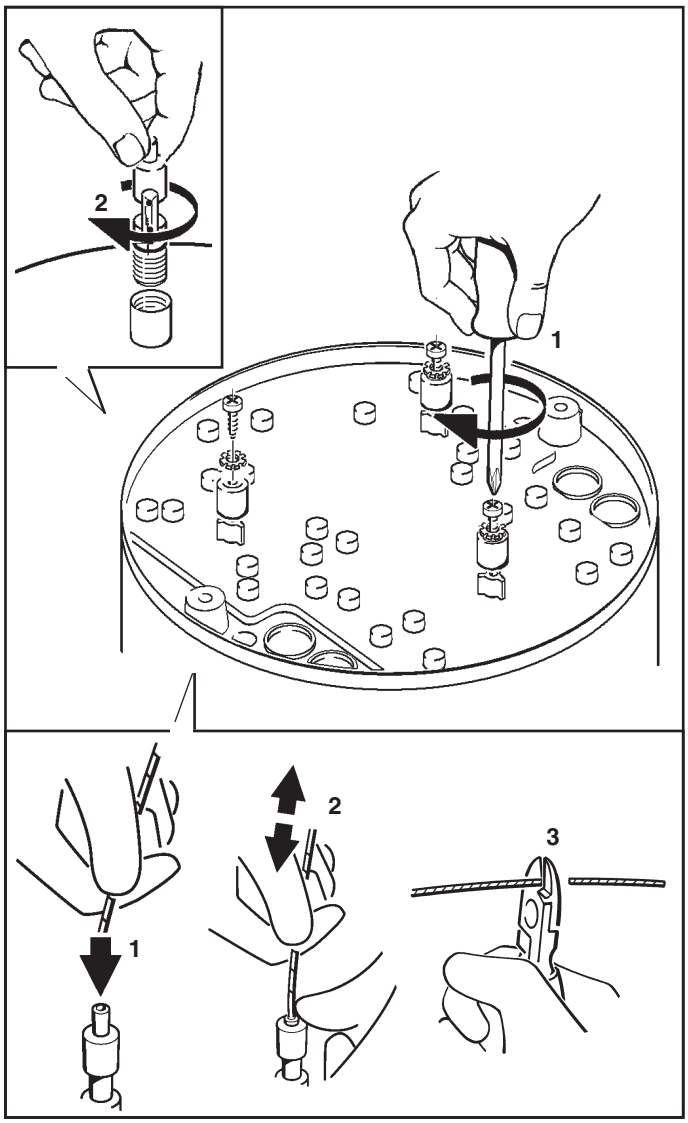
2
1
1
2
3

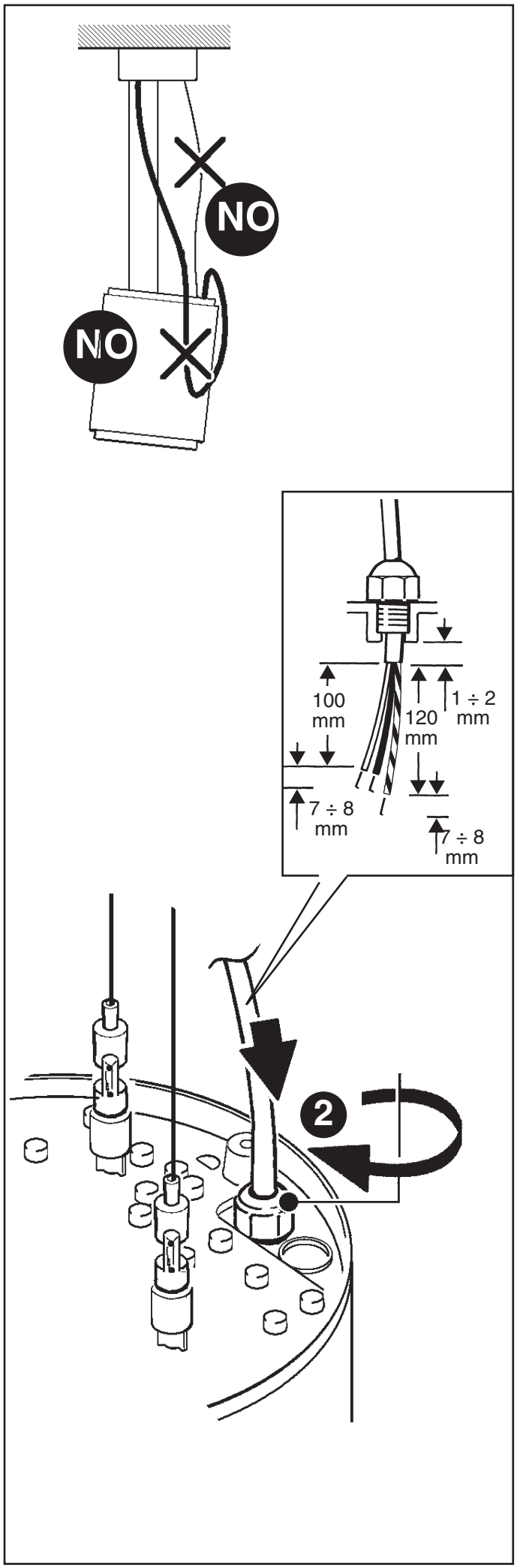
NO
NO
100 mm
120 mm
1 ÷ 2 mm
7 ÷ 8 mm
7 ÷ 8 mm
2

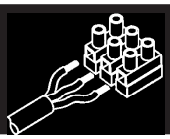

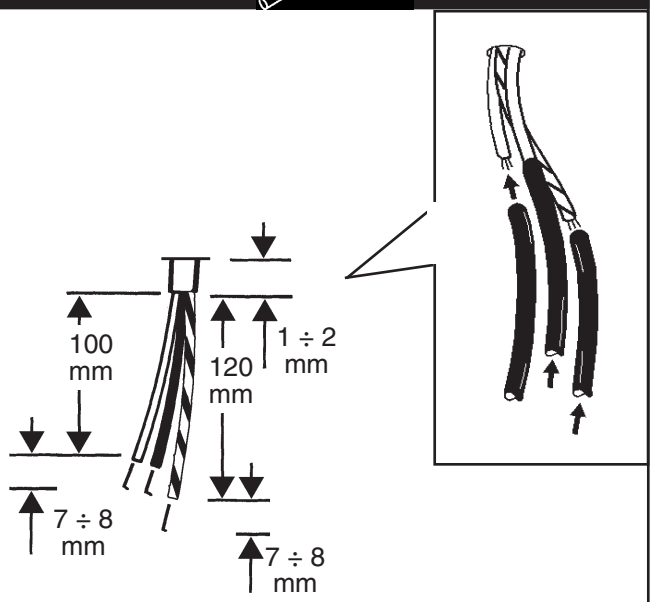


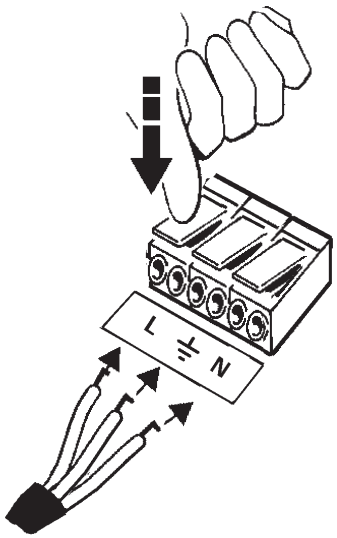


ALIMENTAZIONE
POWER SUPPLY
ALIMENTATION
EINSPEISUNG
STROOMVERZORGING
ALIMENTACION
STRØMFORSYNING
STRØMFORSYNING
ELFÖRSÖRJNING
ЭЛЕКТРОПИТАНИЕ
电源

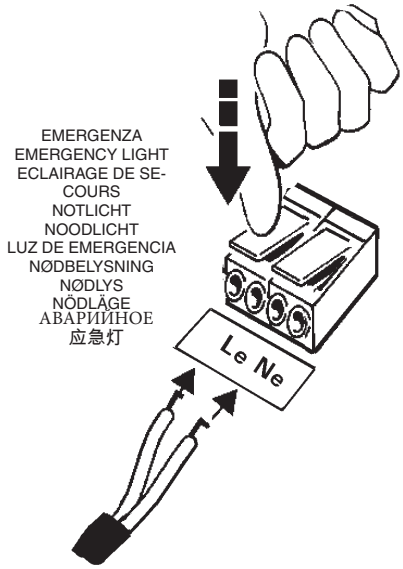


EMERGENZA
EMERGENCY LIGHT
ECLAIRAGE DE SE-
COURS
NOTLICHT
NOODLICHT
LUZ DE EMERGENCIA
NØDBELYSNING
NØDLYS
NÖDLÅGE
АВАРИЙНОЕ
应急灯

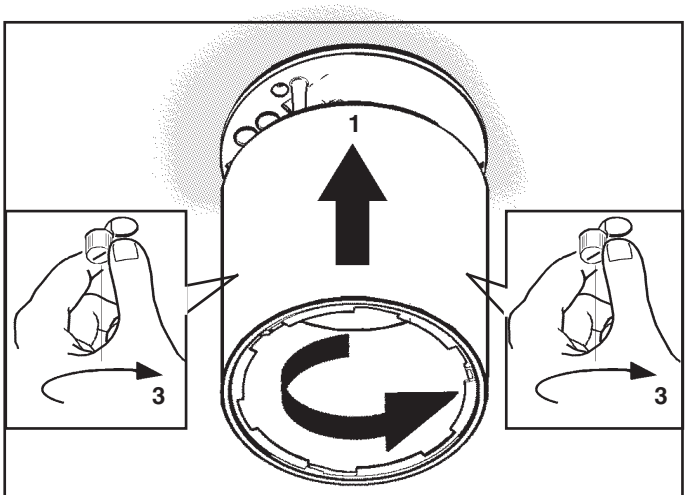


**I** N.B.: Reinserendo la montatura elettrica, evitare lo schiacciamento dei cavi.

**GB** N.B.: When re-assembling the electric installation, try to avoid squashing the cables.

**F** N.B.: Lors du remontage de l'installation électrique, veillez à ne pas écraser les câbles.

**D** N.B.: Achten Sie bei Wiedereinsetzen der Elektro-Fassung darauf, die kabel nicht einzuklemmen.

**NL** N.B.: Als men het electrische montuur weer terugzet, moet men voorkomen dat de hier langs lopende kabels worden platgedrukt.

**E** NOTA: Al volver a introducir la montura eléctrica, evite el aplastamiento de los cables.

**DK** N.B.: Når det elektriske beslag genmonteres, skal man passe på, at de gennemgående ledninger ikke klemmes sammen.

**N** N.B.: Prøv å unngå å klemme de kablene ved remontering av den elektriske installasjonen.

**S** OBS! Undvik att klämma de kablarna när den elektriska armaturen sätts in.

**RUS** ПРИМЕЧАНИЕ: При повторной установке электрической монтировки избегайте защемления проводов.

**CN** 注意：重组安装电器时，避免挤压通过的电缆。

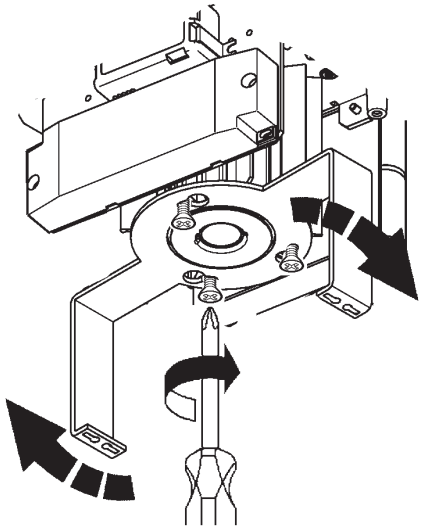

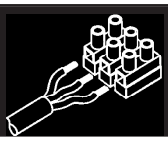

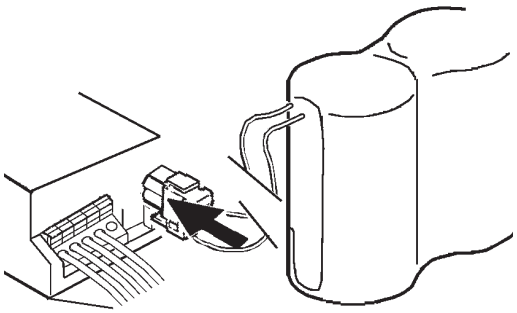

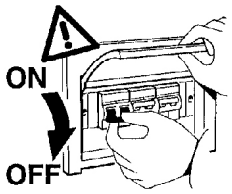


**I** Per verificare la funzionalità dei dispositivi d'emergenza, togliere tensione al circuito.

**GB** To test the emergency lighting system, cut the supply of power to the system.

**F** Pour vérifier l'état de fonctionnement des dispositifs de secours, coupez la tension du circuit.

**D** Zur Uberprùfung der Funktionstuchtigkeit der Notversorgungseinrichtungen, das Gerat vom Stromkreis abschalten.

**NL** Voor het controleren van de functionaliteit van de noodlampen moet u de spanning van het circuit uitschakelen.

**E** Para verificar la functionalidad de los dispositivos de emergencia, dejar sin tensiòn el circuito.

**DK** For at kontrollere, at nødanordningerne fungerer korrekt, skal man afbryde spændingen på kredsløbet.

**N** For å kontrollere at nødlyset virker, koble spenningen fra kretsen.

**S** Koppla från spänningen till kretsen för att kontrollera att nödanordningarna fungerar korrekt.

**RUS** Для проверки исправной работы аварийных устройств обесточьте цепь.

**CN** 检查紧急设备的功能时必须断开电流。

**I** Nel caso di mancata accensione del prodotto o presenza del LED spento durante la prima installazione, è opportuno lasciare in carica il prodotto per qualche minuto.

**GB** If the product does not switch on, or the LED remains unlit during the first installation, the product should be left to charge for a few minutes.

**F** En cas de défaut d'allumage du produit ou de LED éteint lors de la première installation, il fau faire recharger l'appareil pendant quelques minutes.

**D** Sollte sich das Produkt bei der ersten Installation nicht einschalten, oder die LED ausgeschaltet bleiben, empfiehlt es sich, das Produkt für einige Minuten aufladen zu lassen.

**NL** In het geval dat tijdens de eerste installatie het apparaat niet aangaat of de LED uit is , wordt aangeraden om het product enkele minuten te laten opladen.

**E** En caso de falta de encendido del producto e presencia del LED apagado durante la primera instalación, es oportuno dejar cargar el producto por algunos minutos.

**DK** Hvis produktet ikke tænder eller hvis lysdioden er slukket under installation, skal man oplade produktet i nogle minutter.

**N** I tilfelle produktet ikke slår seg på eller den lysemitterende dioden forblir slukket under første installasjon, anbefales det å la produktet stå til lading i noen minutter.

**S** Om produkten inte tänds eller om lysdioden är släckt under den första installationen, rekommenderas att ladda produkten i någon minut.

**RUS** Если светильник не включается или светодиод не загорается в процессе первого монтажа, необходимо оставить светильник на подзарядку на несколько минут.

**CN** 第一次安装时，如果灯具或发光二极管不亮，请将产品充电几分钟。

FUNZIONAMENTO PERMANENTE
PERMANENT OPERATION
FONCTIONNEMENT PERMANENT
PERMA NENTE BELEUCHTUNG
FUNCTIONERING PERMANENT
FUNCIONAMIENTO PERMANENTE
PERMANENT FUNKTION
PERMANENT DRIFT
STÅNDIG DRIFT
PERMANENT BRUK
PERMANENT FUNKTION
Постоянный режим работы
持续开着

| X | 1 | * * * * | 90 |
|---|---|---|---|

APPARECCHIO AUTONOMO.
AUTONOMOUS LUMINAIRE.
APPAREIL AUTONOME.
AUTONOME LEUCHTE.
APPARAAT AUTONOOM.
APARATO AUTÓNOMO.
AUTONOMT APPARAT.
SELVSTENDIG LYSARMATUR.
SJÄLVFÖRSÖRJANDE UTRUSTNING.
ОТДЕЛЬНЫЙ ПРИБОР
自动灯具

AUTONOMIA EMERGENZA.
EMERGENCY AUTONOMY.
AUTONOMIE ECLAIRAGE SECOURS.
IM NOTFALL AUTONOM
AUTONOMIE EMERGENCY
AUTONOMÍA EMERGENCIA.
AUTONOM NØDBELYSNING
NØDSTYRING.
RÄCKVIDD NÖDLÄGE.
АВТОНОМНОСТЬ ИБП.
应急自主

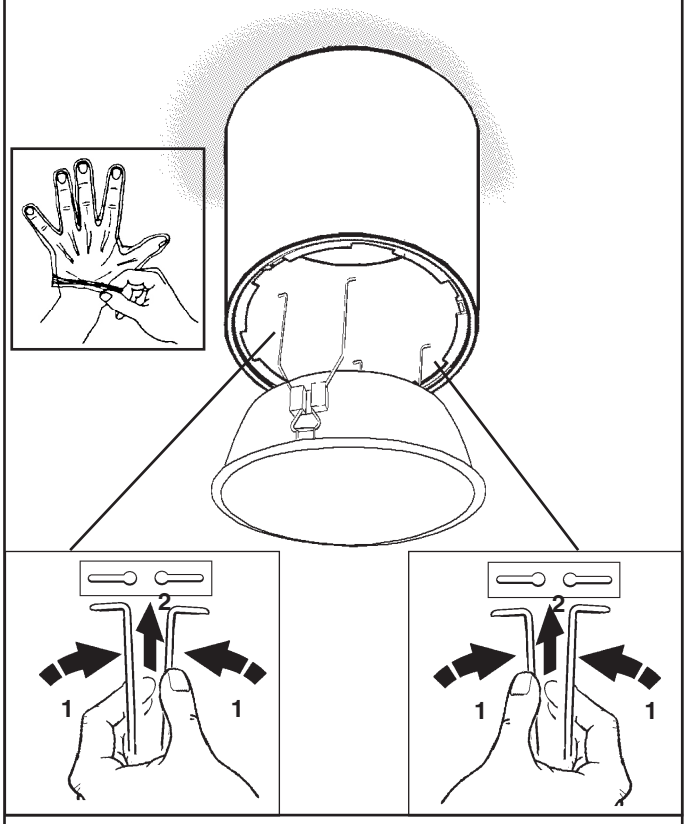


**I** L'apparecchio deve essere utilizzato solo completo del suo schermo protettivo.

**GB** The luminaire shall only be used complet with its protective shield

**F** Ce luminaire ne peut être utilisé qu'équipé de son écran de protection.

**D** Das Gerät darf nur komplett mit Schutzschirm verwendet werden.

**NL** Het apparaat mag alleen worden gebruikt indien het beschikt over zijn speciale beschermschild.

**E** El aparato tiene que utilizarse sólo completo con su pantalla de protección.

**DK** Apparatet må kun anvendes med beskyttelsesskærmen monteret.

**N** Apparatet skal brukes bare når det er komplett utstyrt med verneskjerm.

**S** Apparaten ska endast användas om den är försedd med sin skyddsskärm.

**RUS** Изделие должно использоваться только в комплекте со своим защитным экраном.

**CN** 具应只能完整地带有防护罩使用

## art. 9445

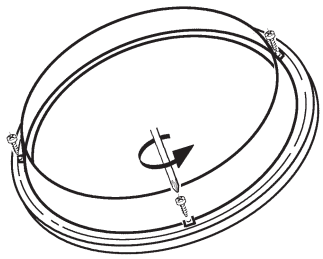

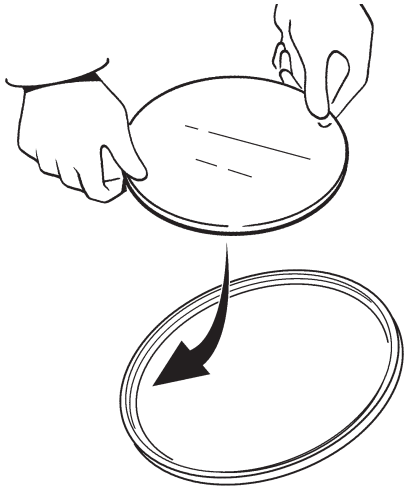

## art. 9445

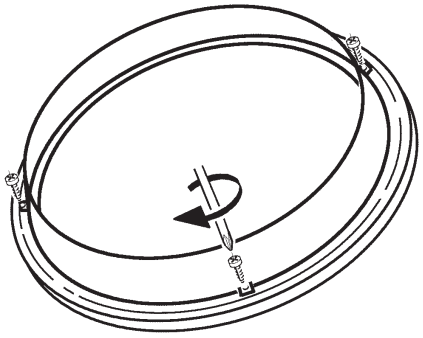

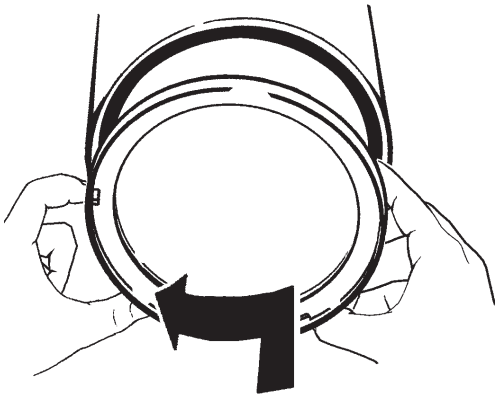

**I** In caso di rottura del vetro il prodotto non può essere utilizzato, contattare il costruttore per la sua sostituzione.
Non utilizzare l'apparecchio senza lo schermo.

**GB** Should the glass break, the product cannot be used. Contact the manufacturer about its replacement.
Do not use the luminaire without the screen.

**F** En cas de cassure du verre, ne pas utiliser le produit et contacter aussitôt le fabricant pour son remplacement.
N'utilisez pas l'appareil sans écran.

**D** Im Falle einer Beschädigung des Glases darf das Produkt nicht verwendet werden. Setzen Sie sich bitte mit dem Hersteller in Verbindung, der für den Ersatz sorgen wird. Die Leuchte darf auf keinen Fall ohne diesen Schirm eingesetzt werden.

**NL** In geval het glas gebroken is kan het product niet worden gebruikt. Neem contact op met de fabrikant voor de vervanging van het glas.
Gebruik het apparaat niet zonder het scherm.

**E** En caso de ruptura del cristal no utilizar el producto y contactar el fabricante para la sustitución.
No utilizar el aparato sin la pantalla.

**DK** Hvis produktets glas ødelægges, kan det ikke anvendes. Kontakt forhandleren med henblik på udskiftning.
Brug ikke apparatet uden skærm.

**N** I tilfelle glasset går i stykker kan produktet ikke tas i bruk, kontakt produsenten for utskifting av det.
Ikke bruk apparatet uten skjerm.

**S** Om glaset går sönder kan inte produkten användas. Kontakta tillverkaren för att byta ut glaset.
Använd inte utrustningen utan skärmen.

**RUS** В случае разбивания стекла не используйте прибор, обратитесь к его производителю для замены.

**CN** 一旦玻璃破碎后产品将不能再使用，须联系生产商予以更换。

I Per ottenere la massima resa luminosa della luce d'emergenza é necessario che l'accumulatore sia sottoposto ad una prima carica per 24 ore.
N.B.: L'accumulatore al nichel - cadmio ha una durata di 5 anni a partire dalla data di fabbricazione riportata sullo stesso, va comunque sostituito quando non garantisce più le prestazioni dichiarate.

GB In order to achieve the greatest light output of the emergency device, the battery must be subjected to an initial charge period of 24 hours.
N.B.: The nickel-cadmium battery lasts for 5 years starting from its manufacturing date (shown). It should nevertheless be replaced as soon as it can no longer guarantee the stated performance.

F Pour obtenir un maximum de rendement lumineux de l'éclairage de secours, il faut que l'accumulateur soit soumis à un premier chargement pendant 24 heures.
N.B.: L'accumulateur au nickel - cadmium a une durée de vie de 5 ans à partir de la date de fabrication indiquée, il faut le remplacer à partir du moment où il n'assure plus les performances déclarées.

D Für eine maximale Lichtausbeute bei Notstromversorgung muss der Akku eine erste Ladezeit von 24 Stunden erhalten.
N.B.: Der Nickel-Cadmium-Akkumulator mit einer auf dem Akkumulator aufgedruckten Lebensdauer von 5 Jahren ab Fabrikationsdatum muss aber dennoch ausgetauscht werden, sobald er die angegebenen Leistungen nicht mehr erbringen kann.

NL Om een optimaal rendement van de noodverlichting te bereiken is het noodzakelijk de accu de eerste keer minstens 24 uur op te laden.
N.B.: De nikkel cadmium accu heeft een levensduur van 5 jaar vanaf de fabricagedatum die op het apparaat zelf staat aangegeven. Hij dient in ieder geval te worden vervangen als hij niet meer presteert zoals beschreven.

E Para obtener el máximo rendimiento luminoso de la luz de emergencia es necesario que el acumulador esté sometido a una primera carga de 24 horas.
N.B.: El acumulador al níquel-cadmio tiene una duración de 5 años a partir de la fecha de fabricación indicada y debe en todo caso sustituirse cuando ya no garantiza las prestaciones declaradas.

DK For at opnå de bedst mulige lysemitterende forhold for nødlyset, skal akkumulatoren oplades i 24 timer ved første opladning.
N.B.: En nikkel-cadmium akkumulator har en varighed på 5 år fra den fremstillingsdato, der står på den. Den skal dog udskiftes, når den ikke længere overholder den angivne ydeevne.

N For å oppnå høyeste lyseffekt på nødinnretningen, må batteriet innledningsvis lades opp i 24 timer.
N.B.: Nikkelkadmiumbatteriet varer i 5 år og starter fra produksjonsdato (vist). Det skal likevel erstattes så snart det ikke lenger garanterer den oppgitte ytelsen.

S För att erhålla max. belysningseffekt för nödlampan, är det nödvändigt att batteriet laddas i 24 timmar den första gången.
OBS! Nickel-kadmiumbatteriet har en livslängd på 5 år från och med tillverkningsdatumet som anges på batteriet. Batteriet ska dock bytas ut när den deklarerade kapaciteten inte längre kan garanteras.

RUS Для получения максимальной эффективности аварийного освещения аккумулятор должен быть поставлен на первую подзарядку на 24 часа.
Срок службы кадмиево-никелевого аккумулятора составляет 5 года с даты его выпуска, указанной на самом аккумуляторе.

CN 为了使得应急照明灯能够得到最大光亮度，蓄电池需要先充电24小时。
注意事项：nichel-cadmio蓄电池从出厂之日起有5年的使用寿命，当然在所申报的性能不能保证的情况下就应该更换。

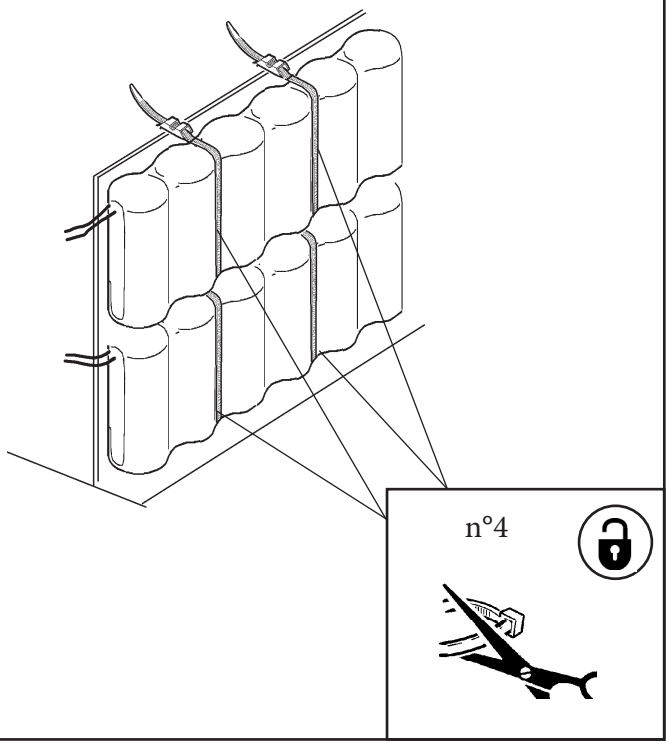

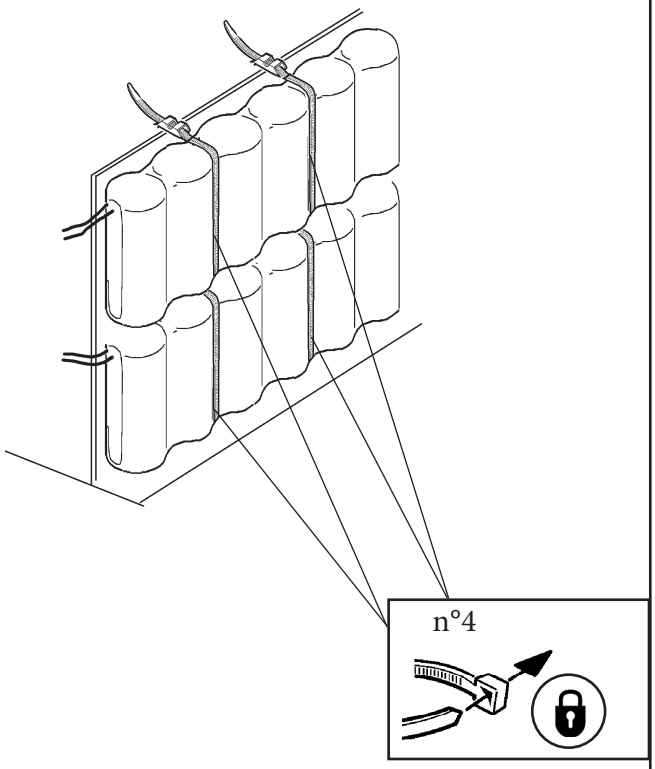


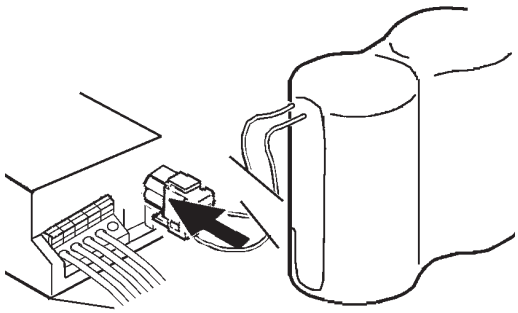

I In caso di sostituzione dell'accumulatore, il suo fissaggio alla piastra dovrà essere garantito dalle fascette come indicato in figura.

GB If the battery is replaced, it must be fastened to the plate with the clamps as illustrated in the diagram.

F En cas de remplacement de l'accumulateur, sa fixation à la plaque devra être assurée par les attaches comme indiqué par la figure.

D Wie in der Abbildung angegeben, muß beim Auswechseln des Akkumulators seine Befestigung an der Platte durch die Lasche gewährleistet werden.

NL Bij het vervangen van de accumulator moet deze op de plaat worden bevestigd met de klemschroeven zoals aangegeven in de afbeelding.

E En caso de reemplazar el acumulador, su ajuste a la placa debe estar asegurado mediante las grapas, tal como se indica en figura.

DK I tilfælde af udskiftning af akkumulatoren skal den fastgøres til pladen med bøjlerne, som vist i figuren.

N Hvis batteriet skiftes ut, må det festes til platen med klemmene, slik som vist i diagrammet.ù

S Om batteriet byts ut ska det fästas på plattan med hjälp av klämmorna som visas i figuren.

RUS В случае замены аккумулятора закрепить его на основании хомутами, как показано на схеме.

CN 如果更换蓄电池，必须如图所示将其紧固在板上。

I Non disperdere l'accumulatore nell'ambiente, riporlo nell'apposito contenitore.

GB Do not discard the accumulator in the environment; put it in the special container.

F N'abandonnez pas l'accumulateur usagé dans la nature, déposez-le dans un conteneur prévu pour sa collecte.

D Belasten Sie mit dem ausgedienten Akku nicht die Umwelt, sondern entsorgen Sie ihn gemäß der örtlichen Vorschriften.

NL Gooi de accu niet zomaar weg, maar plaats hem in de hiervoor bestemde bak.

E No arroje el acumulador en el ambiente, vuelva a colocarlo en su recipiente.

DK Akkumulatoren skal smides ud i særlige affaldscontainere.

N Ikke kast akkumulatoren i miljøet, legg den i spesialbeholderen .

S Släng inte batteriet i miljön. Batteriet ska slängas i därtill avsedd behållare.

RUS Утилизация аккумулятора должна производиться только в специальном контейнере.

CN 请勿随意丢弃蓄电池；放置在特殊容器内。

I I valori del flusso luminoso nominale indicati in tabella, sono stati rilevati sugli apparechhi di illuminazione di emergenza, come prescritto dalla norma EN 60598 - 2 - 22.

GB The rated luminous flux values indicated in the table were measured on the emergency lighting fittings in accordance with the provisions set forth in standard N 60598 - 2 - 22.

F Les valeurs du flux lumineux nominal indiquées dans le tableau ont été relevées sur les appareils d'éclairage de secours, comme prescrit par la norme N 60598 - 2 - 22.

D Die in der Tabelle angegebenen Nennlichtstrom-Werte wurden gemäß den Anforderungen der Norm EN 60598 - 2 - 22 an den Notleuchten erfasst.

NL De waarden van de nominale lichtstroom die zijn aangegeven in de tabel zijn opgenomen op de apparaten voor noodverlichting, zoals voorgeschreven door de normen N 0598 - 2 - 22 .

E Los valores del flujo luminoso nominal indicados en la tabla, fueron medidos en los aparatos de iluminación de emergencia, de acuerdo con la norma N 60598 - 2 - 22.

DK Værdierne for den nominelle lysstrøm, som angivet i tabellen, er målt på nødbelysningsarmaturer, som foreskrevet i standarden EN 60598 - 2 - 22.

N Den nominelle lysstrømmen som indikeres i tabellen ble målt på nødlysenheter i overensstemmelse med punktene fremsatt i standarden N 60598 - 2 - 22.

S De nominella ljusflödesvärdena som anges i tabellen har uppmätts på nödbelysningsutrustning, som föreskrivs i standard EN 60598 - 2 - 22.

RUS Значения номинального светового потока, указанные в таблице, были замерены в аварийных осветительных приборах согласно нормативу EN 60598 - 2 - 22.

CN 表内额定的光通量值依据N 60598 - 2 – 22标准里的规定在紧急照明配件上测量。

| ART. | flusso luminoso nominale<br>luminous flux values i<br>flux lumineux nominal<br>Nennlichtstrom<br>nominale lichtstroom<br>flujo luminoso nominal<br>nominelle lysstrøm<br>nominelle lysstrømmen<br>nominella ljusflödesvärdena<br>номинального<br>светового потока<br>额定光通量<br>Φ ( lumen ) | FLUSSO LUMINOSO IN EMERGENZA<br>EMERGENCY LIGHT FLOW<br>FLUX LUMINEUX EN ECLARAGE DE SECOURS<br>LICHTSTROMBEINOTBETRIEB<br>LICHTSTROOMBIJNOOD<br>FLUJO LUMINOSO EN MODO EMERGENCIA<br>NØDLYSSTRØM<br>LYSFLY VED NØDLYS<br>LJUSFLÖDE I NÖDLÄGE<br>СВЕТОВОЙ ПОТОК В РЕЖИМЕ ИБП<br>应急照明光束<br>Φ ( lumen ) | |
|---|---|---|---|
| | | TEMPO DI RICARICA<br>RECHARGETIME<br>TEMPS DE RECHARGEMENT<br>AUFLADEZEIT<br>OPLAINGSDUUR<br>TIEMPO DE REACUMULACION<br>OPLADNINGSTID<br>LADETID<br>LADDNINGSTID<br>ПРОДОЛЖИТЕЛЬНОСТЬ ПОДЗАРЯДКИ<br>充电时间<br>12h | DURATA DI SCARICA<br>DISCHARGE TIME<br>TEMPS DE DECHARGEMENT<br>ENTLADEZEIT<br>ONTLADINGSDUUR<br>TIEMPO DE DESCARGA<br>AFLADNINGSVARIGHED<br>VARIGHET VED BRUK<br>URLADDNINGSTID<br>ПРОДОЛЖИТЕЛЬНОСТЬ РАЗРЯДА<br>放电时间<br>1,5h |
| MR79<br>MR80 | 2000 | 452 | |
| MR79+9445<br>MR80 | 2000 | 416 | |
| MQ18<br>MQ19 | 2000 | 489 | |
| MQ18+9445<br>MQ19 | 2000 | 451 | |

| | STATO DEL LED<br>LED STATUS<br>ETAT DIODE<br>LED-ZUSTAND<br>STAAT VAN DE LED<br>ESTADO DEL LED<br>LED STATUS<br>LED-STATUS<br>LYSDIODENS LÄGE<br>СОСТОЯНИЕ СИДа<br>LED状态 | SIGNIFICATO<br>MEANING<br>EXPLICATION<br>BEDEUTUNG<br>BETEKENIS<br>SIGNIFICADO<br>BETYDNING<br>BETYDNING<br>BETYDELSE<br>ОБОЗНАЧАЕТ<br>含义说明 |
|---|---|---|
| VERDE<br>GREEN<br>VERT<br>GRUN<br>GROEN<br>VERDE<br>GRØN<br>GRØNN<br>GRÖN<br>ЗЕЛЕНЫЙ<br>绿色 | Luce fissa<br>Fixed light<br>Lumière fixe<br>Gleichbleibendes Licht<br>Vast licht<br>Luz fija<br>Fast lys<br>Vedvarende lys<br>Fast sken<br>Стабильное освещение<br>灯光不闪烁 | Modalità ricarica. Sistema in funzione.<br>Recharge mode. System in operation.<br>Mode de recharge. Système en marche.<br>Auflademodus. System in Betrieb.<br>Modus opladen. Systeem in werking.<br>Modalidad recarga. Sistema en función.<br>Opladningsfunktion. Systemet tændt.<br>Lademodus. System i drift.<br>Sökläge. Systemet i drift.<br>Режим подзарядки. Система в режиме.<br>充电模式。系统正在运作。 |
| | Lampeggio veloce (intervallo di 0,2 sec)<br>Quick flashing (0.2 sec interval)<br>Clignotement rapide (intervalle de 0,2 sec.)<br>Schnelles Blinken (Intervall von 0,2 Sek.)<br>Snel knipperen (interval van 0,2 sec.)<br>Parpadeo rápido (intervalo de 0.2 sec)<br>Hurtig blinken (interval på 0,2 sek.)<br>Hurtig blinking (opphold på 0,2 sek)<br>Snabb blinkning (intervall på 0,2 sek)<br>Частое мигание (с интервалом в 0,2 сек)<br>快速闪烁（间隔 0.2 秒） | Test di funzionamento in corso.<br>Operation test in progress.<br>Essai de fonctionnement en cours.<br>Funktionstest wird durchgeführt.<br>Werkingstest bezig.<br>Test de funcionamiento en curso.<br>Funktionstest i gang.<br>Driftstest pågår.<br>Funktionstest pågår.<br>Выполняется рабочее теситрование.<br>运作测试正在进行中。 |
| | Lampeggio lento (intervallo di 0,5 sec)<br>Slow flashing (0.5 sec interval)<br>Clignotement lent (intervalle de 0,5 sec.)<br>Langsames Blinken (Intervall von 0,5 Sek.)<br>Langzaam knipperen (interval van 0,5 sec.)<br>Parpadeo lento (intervalo de 0,5 sec)<br>Langsom blinken (interval på 0,5 sek.)<br>Sakte blinking (opphold på 0,5 sek)<br>Långsam blinkning (intervall på 0,5 sek)<br>Редкое мигание (с интервалом в 0,5 сек)<br>慢速闪烁（间隔 0.5 秒） | Test di durata o di servizio in corso.<br>Life or service test in progress.<br>Test de durée ou de service en cours.<br>Dauer- oder Servicetest wird durchgeführt.<br>Duurtest of werkingstest bezig.<br>Test de duración o de servicio en curso.<br>Varigheds- eller servicetest i gang.<br>Test av varighet eller service pågår.<br>Test av tidslängd eller drift pågår.<br>Тестирование продолжительности или в режиме<br>寿命测试或服务测试正在进行中。 |
| ROSSO<br>RED<br>ROUGE<br>ROT<br>ROOD<br>ROJO<br>RØD<br>RØD<br>RÖD<br>КРАСНЫЙ<br>红色 | Luce fissa<br>Fixed light<br>Lumière fixe<br>Gleichbleibendes Licht<br>Vast licht<br>Luz fija<br>Fast lys<br>Vedvarende lys<br>Fast sken<br>Стабильное освещение<br>灯光不闪烁 | La lampada non funziona, non è presente o non è carica.<br>Lamp does not work, is not present or is not charged.<br>La lampe ne marche pas, n'est pas présente ou n'est pas chargée.<br>Die Lampe funktioniert nicht, fehlt oder ist nicht aufgeladen.<br>De lamp werkt niet, is niet aanwezig of is niet opgeladen.<br>La lámpara no funciona, no está presente o no está cargada.<br>Lyskilden fungerer ikke, er ikke til stede eller ikke opladet.<br>Lampen virker ikke, er ikke tilstede eller er ikke ladet.<br>Lampan fungerar inte, finns inte eller är inte laddad.<br>Лампа не работает, отсутствует или не заряжна.<br>灯无法运作，不存在或未充电。 |
| | Lampeggio veloce (intervallo di 0,2 sec)<br>Quick flashing (0.2 sec interval)<br>Clignotement rapide (intervalle de 0,2 sec.)<br>Schnelles Blinken (Intervall von 0,2 Sek.)<br>Snel knipperen (interval van 0,2 sec.)<br>Parpadeo rápido (intervalo de 0.2 sec)<br>Hurtig blinken (interval på 0,2 sek.)<br>Hurtig blinking (opphold på 0,2 sek)<br>Snabb blinkning (intervall på 0,2 sek)<br>Частое мигание (с интервалом в 0,2 сек)<br>快速闪烁（间隔 0.2 秒） | Errore nella ricarica (errore corrente di ricarica).<br>Error in recharge (recharge current error).<br>Erreur de recharge (erreur de courant de recharge).<br>Fehler beim Aufladen (häufiger Aufladefehler).<br>Fout tijdens het opladen (fout oplaadstroom).<br>Error en la recarga (error corriente de recarga).<br>Fejl i opladningen (fejl i ladestrøm).<br>Feil ved lading (feil ladestrøm).<br>Laddningsfel (laddningsströmfel).<br>Сбой при подзарядке (сбой тока при подзарядке).<br>充电错误（充电电流错误） |
| | Lampeggio lento (intervallo di 0,5 sec)<br>Slow flashing (0.5 sec interval)<br>Clignotement lent (intervalle de 0,5 sec.)<br>Langsames Blinken (Intervall von 0,5 Sek.)<br>Langzaam knipperen (interval van 0,5 sec.)<br>Parpadeo lento (intervalo de 0,5 sec)<br>Langsom blinken (interval på 0,5 sek.)<br>Sakte blinking (opphold på 0,5 sek)<br>Långsam blinkning (intervall på 0,5 sek)<br>Редкое мигание (с интервалом в 0,5 сек)<br>慢速闪烁（间隔 0.5 秒） | Batteria guasta in modalità test e modalità ricarica.<br>Faulty battery in test mode and recharge mode.<br>Batterie hors service en mode de test et en mode de recharge.<br>Defekter Akku im Test- und Auflademodus.<br>Batterij defect in testmodus en oplaadmodus.<br>Batería averiada en modalidad test y modalidad recarga.<br>Fejl på batteri i funktionstest og opladningsfunktion.<br>Feil på batteri i testmodus og lademodus.<br>Trasigt batteri i testläge och laddningsläge.<br>Аккумулятор неисправен в режиме тестирования и в режиме подзарядки.<br>测试模式和充电模式中的故障电池。 |

**I** TEST DI MESSA IN SERVIZIO:
A seguito dell'installazione della lampada e del collegamento iniziale del driver di emergenza all'alimentazione di rete, l'unità comincerà a ricaricare le batterie per 24 ore (carica iniziale). Una volta completata la carica iniziale, il modulo condurrà un test di messa in servizio per l'intera durata nominale (3 ore).

**GB** COMMISSIONING TEST:
After installation of the lamp and initial connectin of the emergency driver to the mains supply the unit will commence charging the batteries for 24 hours (initial charge). Upon completion of this initial charge the module will conduct a commissionig test for the full rated duration (3 hours).

**F** TEST DE MISE EN SERVICE :
Après l'installation de la lampe et le raccordement initial du pilote de secours au secteur, l'unité commence à recharger les batteries pendant 24 heures (charge initiale). Une fois la charge initiale terminée, le module réalise un test de mise en service pour toute la durée nominale (3 heures).

**D** INBETRIEBNAHME-TEST:
Nach der Installation der Leuchte und dem ersten Anschluss des Nottreibers an die Stromversorgung lädt die Einheit die Akkus 24 Stunden lang auf (erstes Aufladen). Nach Beenden des ersten Aufladevorgangs führt das Modul einen Inbetriebnahme-Test für die gesamte Nenndauer (3 Stunden) durch.

**NL** TEST VOOR INBEDRIJFSTELLING
Na de installatie van de lamp en de eerste aansluiting van de nooddriver op het elektriciteitsnet, zal de eenheid beginnen de batterijen op te laden voor een periode van 24 uur (beginlading). Zodra de beginlading is beëindigd zal de module een test uitvoeren voor de inbedrijfstelling voor de gehele nominale duur (3 uur).

**E** ENSAYO DE PUESTA EN SERVICIO:
Tras la instalación de la lámpara y la conexión inicial del driver de emergencia a la alimentación de red, la unidad empezará a recargar las baterías durante 24 horas (carga inicial). Una vez completada la carga inicial, el módulo llevará a cabo un ensayo de puesta en servicio por la entera duración nominal (3 horas).

**DK** TEST FOR IBRUGTAGNING:
Efter installation af lampen og efter driveren til nødstilfælde indledende tilslutning til netforsyningen, starter enheden batteriernes opladning i 24 timer (startopladning). Når startopladningen er afsluttet, gennemfører modulet en test for ibrugtagning i løbet af hele den nominelle varighed (3 timer).

**N** TEST FOR KLARGJØRING:
Etter installasjon av lampen og første tilkobling av driver for nøddrift av nettforsyningen, vil enheten starte å lade batteriene i 24 timer (første lading). Når den første ladingen så er ferdig, vil modulen utføre en test for klargjøring i hele den nominale varigheten (3 timer).

**S** DRIFTSÄTTNINGSTEST:
Efter installationen av lampan och den första anslutningen av nöddrivern till nätspänningen, börjar enheten att ladda batteriet i 24 timmar (inledande laddning). När den inledande laddningen har avslutats, genomför modulen ett driftsättningstest under hela den nominella tiden (3 timmar).

**RUS** ТЕСТ ЗАПУСКА В ЭКСПЛУАТАЦИЮ:
После установки лампы и первичного подключения аварийного драйвера к сети электропитания блок начнет заряжать батареи в течение 24 часов (первая зарядка). По завершении первой зарядки модуль выполнит тест запуска в эксплуатацию на всю номинальную продолжительность (3 часа).

**CN** 运行测试：
安装灯具并首次将应急驱动器与主电源连接后，设备将对电池充电 24 小时（首次充电）。完成首次充电后，模块将按额定时长（3 小时）进行试运行。

**SOSTITUZIONE DEL LED - REPLACINGTHE LED - REMPLACEMENT DE LA LED - AUSTAUSCHEN DER LED - VERVANGEN VAN DE LED - REEMPLAZO DEL LED - UDSKIFTNING AF LYSDIODE - BYTE AV LYSDIOD UTSKIFTING AV DEN LYSEMITTERENDE DIODEN**
**ЗАМЕНА СИДа 发光二极管替换**

**I** **N.B.:** Per la sostituzione del LED contattare l'azienda iGuzzini.
**GB** **N.B.:** For information on LED replacement please contact iGuzzini.
**F** **N.B.:** Pour procéder au remplacement de la LED, adressez-vous à la société iGuzzini.
**D** **N.B.:** Bezüglich des Austausches der LED kontaktieren Sie bitte die Firma iGuzzini.
**NL** **N.B.:** Voor het vervangen van de LED neemt u contact op met het bedrijf iGuzzini.
**E** **NOTA:** Para sustituir el LED llame a la empresa iGuzzini.
**DK** **N.B.:** For utskifting av den lysemitterende dioden ta kontakt med firmaet iGuzzini.
**N** **N.B.:** For udskiftning af lysdioden, skal man kontakte iGuzzini.
**S** **OBS!** För byte av lysdioden, kontakta företaget iGuzzini.
**RUS** **ПРИМЕЧАНИЕ:** Для замены СИДов обращайтесь в компанию iGuzzini.
**CN** 注意: 有关发光二极管照明替换信息,请联系 iGuzzini公司。



Headquarters iGuzzini illuminazione spa
via Mariano Guzzini, 37 - 62019 Recanati Italy

| iGuzzini<br>2.519.548.02<br>IS10227/00<br>ART. | corrente assorbita<br>absorbed current<br>courant absorbé<br>Stromaufnahme<br>stroomopname<br>corriente absorbida<br>absorberet strøm<br>absorbert strøm<br>tillförd ström<br>поглощ. мощн. 电源I<br>A | fattore di potenza<br>power factor<br>facteur de puissance<br>Leistungsfaktor<br>vermogensfactor<br>factor de potencia<br>effektfaktor<br>effektfaktor<br>effektfaktor<br>фактор мощност 功率因子<br>λ |
|---|---|---|
| MP82 - MP83 - MP84 - MQ00 - MQ01 - MQ02 - MR13 - MR14<br>MR15 - MU01 - MU02 - MU03 - MU10 - MU11 - MU12 | 0,1862 | 0,975 |
| MP71 - MP72 - MP74 - MP75 - MP89 - MP90 - MP92 - MP93<br>MR02 - MR03 - MR05 - MR06 - MR20 - MR21 - MR23 - MR24 | 0,1139 | 0,908 |
| MP76 - MP94 - MR07 - MR25 | 0,1454 | 0,933 |
| MP77 - MP78 - MP95 - MP96 - MR08 - MR09 - MR26 - MR27 | 0,1282 | 0,919 |
| MP79 - MP80 - MP81 - MP85 - MP86 - MP87 - MP97 - MP98<br>MP99 - MQ03 - MQ04 - MQ05 - MR10 - MR11 - MR12 - MR16<br>MR17 - MR18 - MT98 - MT99 - MU00 - MU04 - MU05 - MU06 | 0,178 | 0,972 |
| MP70 - MP73 - MP88 - MP91 - MR01 - MR04 - MR19 - MR22 | 0,114 | 0,912 |
| P253 - P256 - P259 | 0,09 | 0,92 |
| P254 - P255 - P257 - P258 - P260 - P261 | 0,08 | 0,89 |
| P262 - P263 - P264 - P265 - P266 - P267 - P268 - P269 - P270 | 0,18 | 0,95 |


| iGuzzini<br>2.519.548.02<br>IS10227/00<br>ART. | corrente assorbita<br>absorbed current<br>courant absorbé<br>Stromaufnahme<br>stroomopname<br>corriente absorbida<br>absorberet strøm<br>absorbert strøm<br>tillförd ström<br>поглощ. мощн. 电源I<br>A | fattore di potenza<br>power factor<br>facteur de puissance<br>Leistungsfaktor<br>vermogensfactor<br>factor de potencia<br>effektfaktor<br>effektfaktor<br>effektfaktor<br>фактор мощност 功率因子<br>λ |
|---|---|---|
| MP82 - MP83 - MP84 - MQ00 - MQ01 - MQ02 - MR13 - MR14<br>MR15 - MU01 - MU02 - MU03 - MU10 - MU11 - MU12 | 0,1862 | 0,975 |
| MP71 - MP72 - MP74 - MP75 - MP89 - MP90 - MP92 - MP93<br>MR02 - MR03 - MR05 - MR06 - MR20 - MR21 - MR23 - MR24 | 0,1139 | 0,908 |
| MP76 - MP94 - MR07 - MR25 | 0,1454 | 0,933 |
| MP77 - MP78 - MP95 - MP96 - MR08 - MR09 - MR26 - MR27 | 0,1282 | 0,919 |
| MP79 - MP80 - MP81 - MP85 - MP86 - MP87 - MP97 - MP98<br>MP99 - MQ03 - MQ04 - MQ05 - MR10 - MR11 - MR12 - MR16<br>MR17 - MR18 - MT98 - MT99 - MU00 - MU04 - MU05 - MU06 | 0,178 | 0,972 |
| MP70 - MP73 - MP88 - MP91 - MR01 - MR04 - MR19 - MR22 | 0,114 | 0,912 |
| P253 - P256 - P259 | 0,09 | 0,92 |
| P254 - P255 - P257 - P258 - P260 - P261 | 0,08 | 0,89 |
| P262 - P263 - P264 - P265 - P266 - P267 - P268 - P269 - P270 | 0,18 | 0,95 |



| iGuzzini<br>2.519.548.02<br>IS10227/00<br>ART. | corrente assorbita<br>absorbed current<br>courant absorbé<br>Stromaufnahme<br>stroomopname<br>corriente absorbida<br>absorberet strøm<br>absorbert strøm<br>tillförd ström<br>поглощ. мощн. 电源I<br>A | fattore di potenza<br>power factor<br>facteur de puissance<br>Leistungsfaktor<br>vermogensfactor<br>factor de potencia<br>effektfaktor<br>effektfaktor<br>effektfaktor<br>фактор мощност 功率因子<br>λ |
|---|---|---|
| MP82 - MP83 - MP84 - MQ00 - MQ01 - MQ02 - MR13 - MR14<br>MR15 - MU01 - MU02 - MU03 - MU10 - MU11 - MU12 | 0,1862 | 0,975 |
| MP71 - MP72 - MP74 - MP75 - MP89 - MP90 - MP92 - MP93<br>MR02 - MR03 - MR05 - MR06 - MR20 - MR21 - MR23 - MR24 | 0,1139 | 0,908 |
| MP76 - MP94 - MR07 - MR25 | 0,1454 | 0,933 |
| MP77 - MP78 - MP95 - MP96 - MR08 - MR09 - MR26 - MR27 | 0,1282 | 0,919 |
| MP79 - MP80 - MP81 - MP85 - MP86 - MP87 - MP97 - MP98<br>MP99 - MQ03 - MQ04 - MQ05 - MR10 - MR11 - MR12 - MR16<br>MR17 - MR18 - MT98 - MT99 - MU00 - MU04 - MU05 - MU06 | 0,178 | 0,972 |
| MP70 - MP73 - MP88 - MP91 - MR01 - MR04 - MR19 - MR22 | 0,114 | 0,912 |
| P253 - P256 - P259 | 0,09 | 0,92 |
| P254 - P255 - P257 - P258 - P260 - P261 | 0,08 | 0,89 |
| P262 - P263 - P264 - P265 - P266 - P267 - P268 - P269 - P270 | 0,18 | 0,95 |



| iGuzzini<br>2.519.548.02<br>IS10227/00<br>ART. | corrente assorbita<br>absorbed current<br>courant absorbé<br>Stromaufnahme<br>stroomopname<br>corriente absorbida<br>absorberet strøm<br>absorbert strøm<br>tillförd ström<br>поглощ. мощн. 电源I<br>A | fattore di potenza<br>power factor<br>facteur de puissance<br>Leistungsfaktor<br>vermogensfactor<br>factor de potencia<br>effektfaktor<br>effektfaktor<br>effektfaktor<br>фактор мощност 功率因子<br>λ |
|---|---|---|
| MP82 - MP83 - MP84 - MQ00 - MQ01 - MQ02 - MR13 - MR14<br>MR15 - MU01 - MU02 - MU03 - MU10 - MU11 - MU12 | 0,1862 | 0,975 |
| MP71 - MP72 - MP74 - MP75 - MP89 - MP90 - MP92 - MP93<br>MR02 - MR03 - MR05 - MR06 - MR20 - MR21 - MR23 - MR24 | 0,1139 | 0,908 |
| MP76 - MP94 - MR07 - MR25 | 0,1454 | 0,933 |
| MP77 - MP78 - MP95 - MP96 - MR08 - MR09 - MR26 - MR27 | 0,1282 | 0,919 |
| MP79 - MP80 - MP81 - MP85 - MP86 - MP87 - MP97 - MP98<br>MP99 - MQ03 - MQ04 - MQ05 - MR10 - MR11 - MR12 - MR16<br>MR17 - MR18 - MT98 - MT99 - MU00 - MU04 - MU05 - MU06 | 0,178 | 0,972 |
| MP70 - MP73 - MP88 - MP91 - MR01 - MR04 - MR19 - MR22 | 0,114 | 0,912 |
| P253 - P256 - P259 | 0,09 | 0,92 |
| P254 - P255 - P257 - P258 - P260 - P261 | 0,08 | 0,89 |
| P262 - P263 - P264 - P265 - P266 - P267 - P268 - P269 - P270 | 0,18 | 0,95 |

iGuzzini
2.519.551.03
IS08573/03

| ART. | fattore di potenza<br>power factor<br>facteur de puissance<br>Leistungsfaktor<br>vermogensfactor<br>factor de potencia<br>effektfaktor<br>effektfaktor<br>effektfaktor<br>фактор мощности<br>功率因数 | ASSORBIMENTO NOMINALE<br>NOMINAL ABSPORPTION<br>ABSORPTION NOMINALE<br>NOMINALE STROMAUFNAHME<br>NOMINALE OPNAME<br>ABSORCIÓN NOMINAL<br>NOMINELT OPPTAK<br>NOMINEL ABSORPTION<br>NOMINELL ABSORPTION<br>НОМИНАЛЬНОЕ ПОГЛОЩЕНИЕ<br>电源电流<br>(A) |
|---|---|---|
| MQ06 - MQ07 | 0,9 | 0,05 |
| MQ08 - MQ09 | 0,95 | 0,05 |
| MQ10 - MQ20 | 0,93 | 0,06 |
| MQ11 - MQ21 | 0,93 | 0,07 |
| MQ12 - MR73 | 0,87 | 0,14 |
| MQ13 - MR74 | 0,87 | 0,15 |
| MQ14 - MR75 | 0,88 | 0,06 |
| MQ15 - MR76 | 0,88 | 0,07 |
| MQ16 - MR77 | 0,95 | 0,14 |
| MQ17 - MR78 | 0,95 | 0,15 |
| MQ18 - MR79 | 0,90 | 0,18 |
| MQ19 - MR80 | 0,90 | 0,17 |

iGuzzini
2.519.551.03
IS08573/03

| ART. | fattore di potenza<br>power factor<br>facteur de puissance<br>Leistungsfaktor<br>vermogensfactor<br>factor de potencia<br>effektfaktor<br>effektfaktor<br>effektfaktor<br>фактор мощности<br>功率因数 | ASSORBIMENTO NOMINALE<br>NOMINAL ABSPORPTION<br>ABSORPTION NOMINALE<br>NOMINALE STROMAUFNAHME<br>NOMINALE OPNAME<br>ABSORCIÓN NOMINAL<br>NOMINELT OPPTAK<br>NOMINEL ABSORPTION<br>NOMINELL ABSORPTION<br>НОМИНАЛЬНОЕ ПОГЛОЩЕНИЕ<br>电源电流<br>(A) |
|---|---|---|
| MQ06 - MQ07 | 0,9 | 0,05 |
| MQ08 - MQ09 | 0,95 | 0,05 |
| MQ10 - MQ20 | 0,93 | 0,06 |
| MQ11 - MQ21 | 0,93 | 0,07 |
| MQ12 - MR73 | 0,87 | 0,14 |
| MQ13 - MR74 | 0,87 | 0,15 |
| MQ14 - MR75 | 0,88 | 0,06 |
| MQ15 - MR76 | 0,88 | 0,07 |
| MQ16 - MR77 | 0,95 | 0,14 |
| MQ17 - MR78 | 0,95 | 0,15 |
| MQ18 - MR79 | 0,90 | 0,18 |
| MQ19 - MR80 | 0,90 | 0,17 |

iGuzzini
2.519.551.03
IS08573/03

| ART. | fattore di potenza<br>power factor<br>facteur de puissance<br>Leistungsfaktor<br>vermogensfactor<br>factor de potencia<br>effektfaktor<br>effektfaktor<br>effektfaktor<br>фактор мощности<br>功率因数 | ASSORBIMENTO NOMINALE<br>NOMINAL ABSPORPTION<br>ABSORPTION NOMINALE<br>NOMINALE STROMAUFNAHME<br>NOMINALE OPNAME<br>ABSORCIÓN NOMINAL<br>NOMINELT OPPTAK<br>NOMINEL ABSORPTION<br>NOMINELL ABSORPTION<br>НОМИНАЛЬНОЕ ПОГЛОЩЕНИЕ<br>电源电流<br>(A) |
|---|---|---|
| MQ06 - MQ07 | 0,9 | 0,05 |
| MQ08 - MQ09 | 0,95 | 0,05 |
| MQ10 - MQ20 | 0,93 | 0,06 |
| MQ11 - MQ21 | 0,93 | 0,07 |
| MQ12 - MR73 | 0,87 | 0,14 |
| MQ13 - MR74 | 0,87 | 0,15 |
| MQ14 - MR75 | 0,88 | 0,06 |
| MQ15 - MR76 | 0,88 | 0,07 |
| MQ16 - MR77 | 0,95 | 0,14 |
| MQ17 - MR78 | 0,95 | 0,15 |
| MQ18 - MR79 | 0,90 | 0,18 |
| MQ19 - MR80 | 0,90 | 0,17 |

iGuzzini
2.519.551.03
IS08573/03

| ART. | fattore di potenza<br>power factor<br>facteur de puissance<br>Leistungsfaktor<br>vermogensfactor<br>factor de potencia<br>effektfaktor<br>effektfaktor<br>effektfaktor<br>фактор мощности<br>功率因数 | ASSORBIMENTO NOMINALE<br>NOMINAL ABSPORPTION<br>ABSORPTION NOMINALE<br>NOMINALE STROMAUFNAHME<br>NOMINALE OPNAME<br>ABSORCIÓN NOMINAL<br>NOMINELT OPPTAK<br>NOMINEL ABSORPTION<br>NOMINELL ABSORPTION<br>НОМИНАЛЬНОЕ ПОГЛОЩЕНИЕ<br>电源电流<br>(A) |
|---|---|---|
| MQ06 - MQ07 | 0,9 | 0,05 |
| MQ08 - MQ09 | 0,95 | 0,05 |
| MQ10 - MQ20 | 0,93 | 0,06 |
| MQ11 - MQ21 | 0,93 | 0,07 |
| MQ12 - MR73 | 0,87 | 0,14 |
| MQ13 - MR74 | 0,87 | 0,15 |
| MQ14 - MR75 | 0,88 | 0,06 |
| MQ15 - MR76 | 0,88 | 0,07 |
| MQ16 - MR77 | 0,95 | 0,14 |
| MQ17 - MR78 | 0,95 | 0,15 |
| MQ18 - MR79 | 0,90 | 0,18 |
| MQ19 - MR80 | 0,90 | 0,17 |

iGuzzini
2.519.551.03
IS08573/03

| ART. | fattore di potenza<br>power factor<br>facteur de puissance<br>Leistungsfaktor<br>vermogensfactor<br>factor de potencia<br>effektfaktor<br>effektfaktor<br>effektfaktor<br>фактор мощности<br>功率因数 | ASSORBIMENTO NOMINALE<br>NOMINAL ABSPORPTION<br>ABSORPTION NOMINALE<br>NOMINALE STROMAUFNAHME<br>NOMINALE OPNAME<br>ABSORCIÓN NOMINAL<br>NOMINELT OPPTAK<br>NOMINEL ABSORPTION<br>NOMINELL ABSORPTION<br>НОМИНАЛЬНОЕ ПОГЛОЩЕНИЕ<br>电源电流<br>(A) |
|---|---|---|
| MQ06 - MQ07 | 0,9 | 0,05 |
| MQ08 - MQ09 | 0,95 | 0,05 |
| MQ10 - MQ20 | 0,93 | 0,06 |
| MQ11 - MQ21 | 0,93 | 0,07 |
| MQ12 - MR73 | 0,87 | 0,14 |
| MQ13 - MR74 | 0,87 | 0,15 |
| MQ14 - MR75 | 0,88 | 0,06 |
| MQ15 - MR76 | 0,88 | 0,07 |
| MQ16 - MR77 | 0,95 | 0,14 |
| MQ17 - MR78 | 0,95 | 0,15 |
| MQ18 - MR79 | 0,90 | 0,18 |
| MQ19 - MR80 | 0,90 | 0,17 |

iGuzzini
2.519.551.03
IS08573/03

| ART. | fattore di potenza<br>power factor<br>facteur de puissance<br>Leistungsfaktor<br>vermogensfactor<br>factor de potencia<br>effektfaktor<br>effektfaktor<br>effektfaktor<br>фактор мощности<br>功率因数 | ASSORBIMENTO NOMINALE<br>NOMINAL ABSPORPTION<br>ABSORPTION NOMINALE<br>NOMINALE STROMAUFNAHME<br>NOMINALE OPNAME<br>ABSORCIÓN NOMINAL<br>NOMINELT OPPTAK<br>NOMINEL ABSORPTION<br>NOMINELL ABSORPTION<br>НОМИНАЛЬНОЕ ПОГЛОЩЕНИЕ<br>电源电流<br>(A) |
|---|---|---|
| MQ06 - MQ07 | 0,9 | 0,05 |
| MQ08 - MQ09 | 0,95 | 0,05 |
| MQ10 - MQ20 | 0,93 | 0,06 |
| MQ11 - MQ21 | 0,93 | 0,07 |
| MQ12 - MR73 | 0,87 | 0,14 |
| MQ13 - MR74 | 0,87 | 0,15 |
| MQ14 - MR75 | 0,88 | 0,06 |
| MQ15 - MR76 | 0,88 | 0,07 |
| MQ16 - MR77 | 0,95 | 0,14 |
| MQ17 - MR78 | 0,95 | 0,15 |
| MQ18 - MR79 | 0,90 | 0,18 |
| MQ19 - MR80 | 0,90 | 0,17 |

iGuzzini

**I** **Istruzioni per le operazioni di servizio per l'apparecchio di illuminazione**
**GB** **Instructions on luminare service operations**
**F** **Instructions pour les opérations de service du luminaire**
**D** **Wartungsanleitung für die Leuchte**
**NL** **Instructies voor de onderhoudsoperaties op de verlichtingsarmatuur**
**E** **Instrucciones para las operaciones de servicio del aparato de alumbrado**
**DK** **Anvisninger i serviceindgreb på belysningsarmatur**
**N** **Anvisninger for betjening av lysapparatet**
**S** **Instruktioner för användning av belysningsanordningen**
**RUS** Инструкции по эксплуатации осветительного прибора
**CN** 照明装置检修操作说明

**Sostituire la lampada parzialmente esausta**
**Replace the partly exhausted lamp**
**Remplacer la lampe partiellement épuisée**
**Die teilweise erschöpfte Lampe austauschen**
**Vervang de gedeeltelijk lege lamp**
**Sustituir la lámpara parcialmente agotada**
**Udskift den delvist udtjente pære**
**Skifte ut den delvis utbrente lyspæren**
**Byt ut den delvis förbrukade lampan**
Замена частично отработанной лампочки
更换部分老化的灯泡

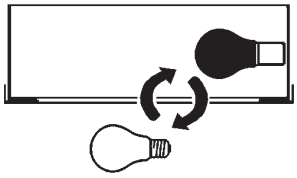

**Spegnimento**
**Switch it off**
**Extinction**
**Ausschaltung**
**Uitschakeling**
**Apagado**
**Slukning**
**Slukking**
**Släckning**
Выключение
关灯

Interrompere l'alimentazione dell'apparecchio
Cut the power supply to the luminaire
Couper l'alimentation du luminaire
Stromversorgung der Leuchte unterbrechen
Onderbreek de voeding van het apparaat
Interrumpir la alimentación del aparato
Afbryd armaturets strømforsyning
Avbryte strømtilførselen til apparatet
Koppla från anordningens strömförsörjning
Отключить электропитание прибора
中断装置供电

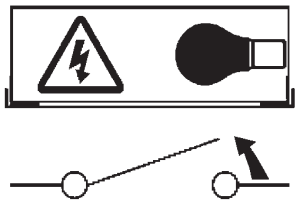

**Aprire l'apparecchio**
**Open the fixture**
**Ouvrir le luminaire**
**Das Gerät öffnen**
**Open het apparaat**
**Abrir el aparato**
**Åbn armaturet**
**Åpne apparatet**
**Öppna anordningen**
Раскрыть прибор
打开装置

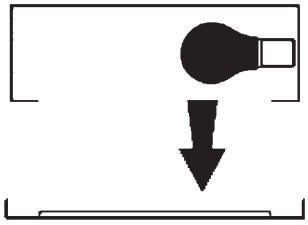

**Rimuovere la lampada esausta**
**Remove the exhausted lamp**
**Retirer la lampe épuisée**
**Die alte Lampe entnehmen**
**Verwijder de lege lamp**
**Quitar la lámpara agotada**
**Tag den udtjente pære ud**
**Fjerne den utbrente lyspæren**
**Ta bort den förbrukade lampan**
Вынуть старую лампочку
取出老化的灯泡

Portarla in un centro di riciclaggio
Carry it to a recycling centre
La porter dans une déchetterie pour son recyclage
Ordnungsgemäß entsorgen
Breng de lamp naar een recyclingcentrum
Llevarla a un centro de reciclaje
Aflever den på en genbrugsstation
Levere den til en miljøstasjon
Lämna in den till en återvinningsanläggning
Сдать ее в пункт приема утильсырья
将其送往回收中心

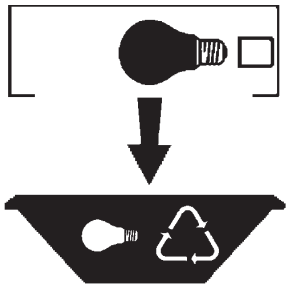

**Inserire la nuova lampada**
**Introduce the new lamp**
**Installer la lampe neuve**
**Die neue Lampe einsetzen**
**Doe de nieuwe lamp op zijn plek**
**Montar la nueva lámpara**
**Sæt den nye pære i**
**Sette i den nye pæren**
**Sätt i den nya lampan**
Вставить новую лампочку
装入新灯泡

Inserire la nuova lampada nel portalampada
Fit the new lamp into the socket
Installer la nouvelle lampe dans le support de lampe
Die neue Lampe in den Sockel einsetzen
Doe de nieuwe lamp in de lamphouder
Montar la nueva lámpara en el portalámpara
Sæt den nye pære i fatningen
Sette den nye pæren inn i lampeholderen
Sätt i den nya lampan i lamphållaren
Вставить новую лампочку в патрон
将新灯泡插入灯泡架中

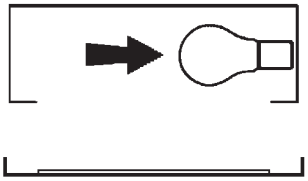

**Riposizionare ottica**
**Re-place the optic**
**Remettre l'optique à sa place**
**Die Optik wieder einsetzen**
**Doe de optiek weer op zijn plaats**
**Volver a montar la óptica**
**Sæt den optiske enhed på plads**
**Innstille linsen**
**Flytta om optiken**
Отрегулировать линзы
重新定位光头

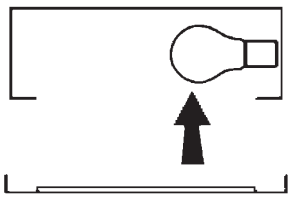

**Effettuare prova di funzionamento**
**Perform operative test**
**Procéder à un essai de fonctionnement**
**Eine Funktionsprüfung durchführen**
**Controleer de correcte werking**
**Hacer una prueba de funcionamiento**
**Afprøv funktionen**
**Prøve om den fungerer**
**Utför funktionstest**
Выполнить проверку исправности работы
执行功能测试

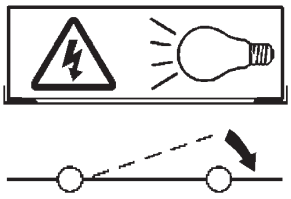

**I** **Istruzioni per la pulizia dell'apparecchio di illuminazione**
**GB** **Instructions on luminare cleaning operations**
**F** **Instructions pour le nettoyage du luminaire**
**D** **Anweisungen zur Reinigung der Leuchte**
**NL** **Instructies voor de reiniging van de verlichtingsarmatuur**
**E** **Instrucciones para limpiar el aparato de alumbrado**
**DK** **Anvisninger i rengøring af belysningsarmaturet**
**N** **Anvisninger for rengjøring av lysapparatet**
**S** **Instruktioner för rengöring av belysningsanordningen**
**RUS** Инструкции по чистке осветительного прибора
**CN** 照明装置清洁说明

**Pulire l'apparecchio**
**Clean the fixture**
**Nettoyer le luminaire**
**Das Gerät reinigen**
**Reinig het apparaat**
**Limpiar el aparato**
**Rengør armaturet**
**Rengjøre apparatet**
**Rengör anordningen**
Чистка прибора
清洁装置

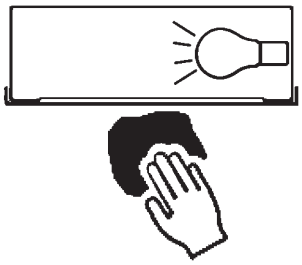

**Spegnimento**
**Switch it off**
**Extinction**
**Ausschaltung**
**Uitschakeling**
**Apagado**
**Slukning**
**Slukking**
**Släckning**
Выключение
关灯

Interrompere l'alimentazione dell'apparecc
Cut the power supply to the luminaire
Couper l'alimentation du luminaire
Stromversorgung der Leuchte unterbrech
Onderbreek de voeding van het apparaa
Interrumpir la alimentación del aparato
Afbryd armaturets strømforsyning
Avbryte strømtilførselen til apparatet
Koppla från anordningens strömförsörjnin
Отключить электропитание прибора
中断装置供电

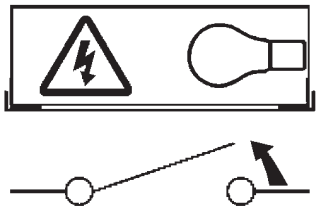

**Spolverare l'ottica esterna**
**Remove dust from the external optic**
**Dépoussiérer l'optique extérieure**
**Die externe Optik abstauben**
**Stof de externe optiek af**
**Quitar el polvo de la óptica exterior**
**Tør støvet af den udvendige optiske enhed**
**Fjerne støv fra den eksterne lysenheten**
**Damma av den yttre optiken**
Вытереть пыль с внешней стороны линз
为外侧光头掸尘

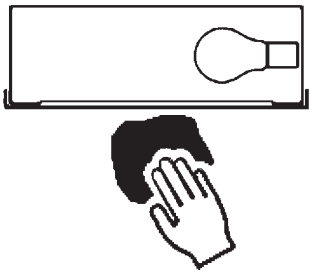

**Lavare l'ottica esterna**
**Wash the external optic**
**Laver l'optique extérieure**
**Die externe Optik waschen**
**Was de externe optiek**
**Lavar la óptica exterior**
**Vask den udvendige optiske enhed**
**Vaske den eksterne lysenheten**
**Rengör den yttre optiken**
Вымыть линзы с внешней стороны
清洁外光头

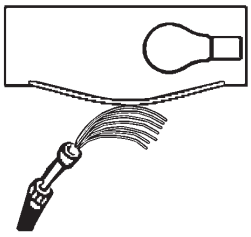

**Rimuovere l'ottica**
**Remove the optic**
**Retirer l'optique**
**Die Optik abnehmen**
**Verwijder de optiek**
**Quitar la óptica**
**Tag den optiske enhed af**
**Fjerne lysenheten**
**Ta bort optiken**
Снять линзы
取下光头

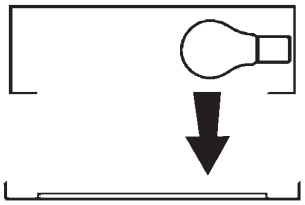

**Pulire la parte interna dell'apparecchio di illuminazione**
**Clean the inside of the fixture**
**Nettoyer l'intérieur du luminaire**
**Die Innenseite der Leuchte reinigen**
**Reinig de binnenzijde van de verlichtingsarmatuur**
**Limpiar el interior del aparato de alumbrado**
**Rengør belysningsarmaturets indvendige dele**
**Rengjøre lysapparatet innvendig**
**Rengör belysningsanordningen invändigt**
Протереть осветительный прибор изнутри
清洁照明装置内部

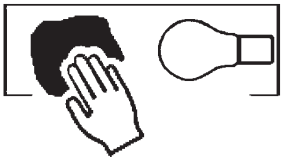

**Riposizionare ottica**
**Re-place the optic**
**Remettre l'optique à sa place**
**Die Optik wieder einsetzen**
**Doe de optiek weer op zijn plaats**
**Volver a montar la óptica**
**Sæt den optiske enhed på plads**
**Innstille linsen**
**Flytta om optiken**
Отрегулировать линзы
重新定位光头

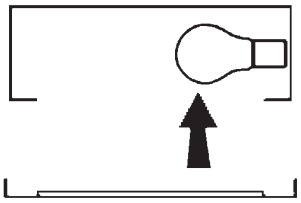

**Effettuare prova di funzionamento**
**Perform operative test**
**Procéder à un essai de fonctionnement**
**Eine Funktionsprüfung durchführen**
**Controleer de correcte werking**
**Hacer una prueba de funcionamiento**
**Afprøv funktionen**
**Prøve om den fungerer**
**Utför funktionstest**
Выполнить проверку исправности работы
执行功能测试

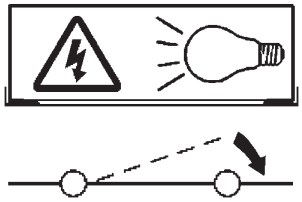

**I** **Istruzioni per il fine vita e lo smaltimento dei componenti**
**GB** **Instructions on end-of-life and component disposal**
**F** **Instructions pour la gestion des composants en fin de vie et leur mise au rebut**
**D** **Anweisungen zur Entsorgung der Leuchtenkomponenten**
**NL** **Instructies voor het verwijderen van de armatuur en het recyclen van de onderdelen**
**E** **Instrucciones para el final de vida y la eliminación los componentes**
**DK** **Anvisninger i udtjent armatur og bortskaffelse af komponenter**
**N** **Anvisninger for endt levetid og avfallsbehandling av delene**
**S** **Instruktioner vid bortskaffning och kassering av komponenter**
**RUS** Инструкции по утилизации прибора и его комплектующих по окончании его срока службы
**CN** 寿命期结束与零件废弃处置说明

**Spegnimento**
**Switch it off**
**Extinction**
**Ausschaltung**
**Uitschakeling**
**Apagado**
**Slukning**
**Slukking**
**Släckning**
Выключение
关灯

Interrompere l'alimentazione dell'apparecchio
Cut the power supply to the luminaire
Couper l'alimentation du luminaire
Stromversorgung der Leuchte unterbrechen
Onderbreek de voeding van het apparaat
Interrumpir la alimentación del aparato
Afbryd armaturets strømforsyning
Avbryte strømtilførselen til apparatet
Koppla från anordningens strömförsörjning
Отключить электропитание прибора
中断装置供电

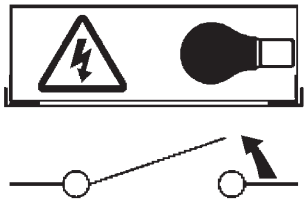

**Rimuovere la/le lampada/e per la dismissione**
**Remove the lamp(s) for decommissioning**
**Retirer la(les) lampe(s) pour sa(leur) mise au rebut**
**Die Lampe/n ordnungsgemäß entsorgen**
**Verwijder de lamp(en) voor het recyclen**
**Quitar la(s) lámpara(s) para el desecho**
**Tag pæren/pærerne ud til bortskaffelse**
**Fjerne lampen/-e som skal kastes**
**Ta bort lampan/-orna för bortskaffningen**
Вынуть ламочку/и для утилизации прибора
取出需要丢弃的灯泡

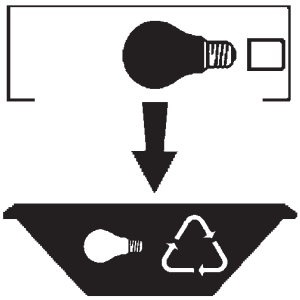

**Rimuovere la batteria per la dismissione**
**Remove the battery for decommissioning**
**Retirer la batterie pour sa mise au rebut**
**Die Batterie ordnungsgemäß entsorgen**
**Verwijder de batterij voor het recyclen**
**Quitar la batería para el desecho**
**Tag batteriet ud til bortskaffelse**
**Fjerne batteriet som skal kastes**
**Ta bort batteriet för bortskaffningen**
Вынуть батарейку для утилизации прибора
取出需要丢弃的电池

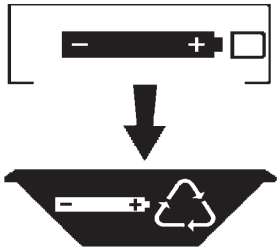

**Rimuovere l'apparecchio per la dismissione**
**Remove the fixture for decommissioning**
**Enlever le luminaire pour sa mise au rebut**
**Das Gerät ordnungsgemäß entsorgen**
**Verwijder het apparaat voor het recyclen**
**Quitar el aparato para el desecho**
**Tag armaturet ud til bortskaffelse**
**Fjerne apparatet som skal kastes**
**Ta bort anordningen för bortskaffningen**
Снять прибор для утилизации
取出需要丢弃的装置

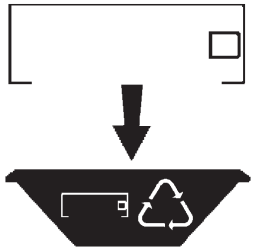
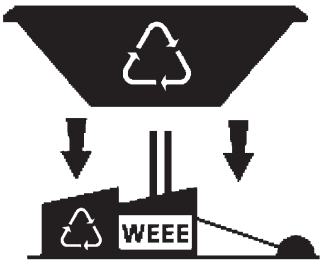
**Inviare i materiali ad un centro di raccolta RAEE**
**Send the materials to a WEEE collection centre**
**Envoyer les matériaux dans une déchetterie DEEE**
**Die Materialien in einem WEEE-Zentrum entsorgen**
**Zend de materialen naar een recyclingscentrum voor de AEEA**
**Enviar los materiales a un centro de recogida RAEE**
**Aflever materialerne på et indsamlingscenter for elektronisk udstyr**
**Sende materialene til en miljøstasjon for resirkulering av EE-avfall**
**Skicka materialet till en RAEE uppsamlingscentral**
Сдать материалы в пункт приема утильсырья
将材料送往电气和电子垃圾回收中心