DOX 100 LED

DEEL
PARTIE
TEIL
PART
PARTE
PARTE

A

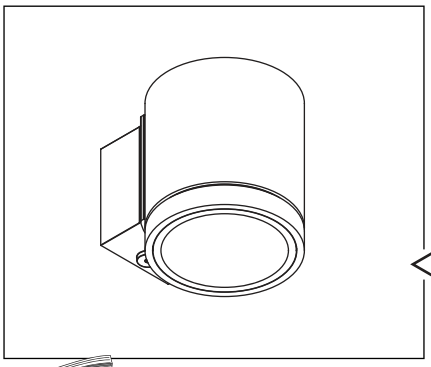

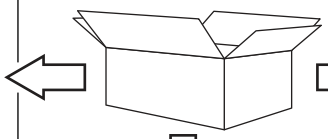

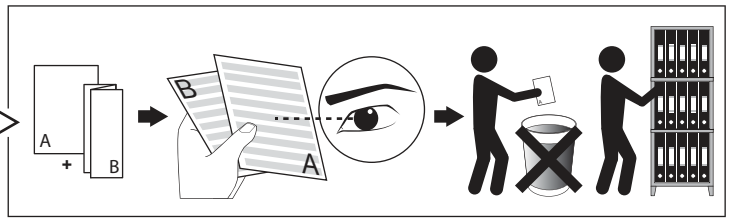

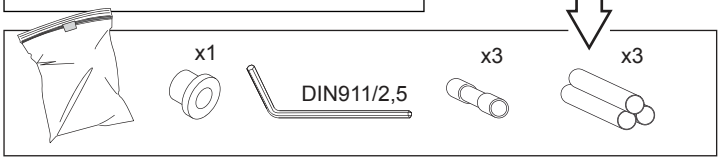

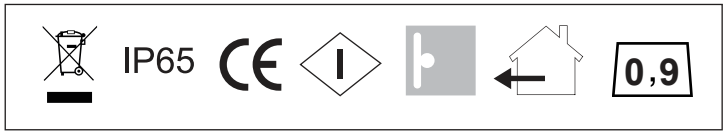

IP65 Stofdicht - Beschermd tegen waterstralen
Etanche aux poussières - Protégé contre les jets d'eau
Staubdicht - Geschützt gegen Wasserstrahl
Dust-tight - Protected against water jets
Hermético al polvo - Protegido contra chorros de agua
A tenuta di polvere - Protetto contro i getti d' acqua

Voorzien van aardingsaansluiting
Avec mise à la terre
Ausgerüs tet mit Erdungsanschluss
Provided with grounding
Con la toma de tierra
Con presa a terra

1

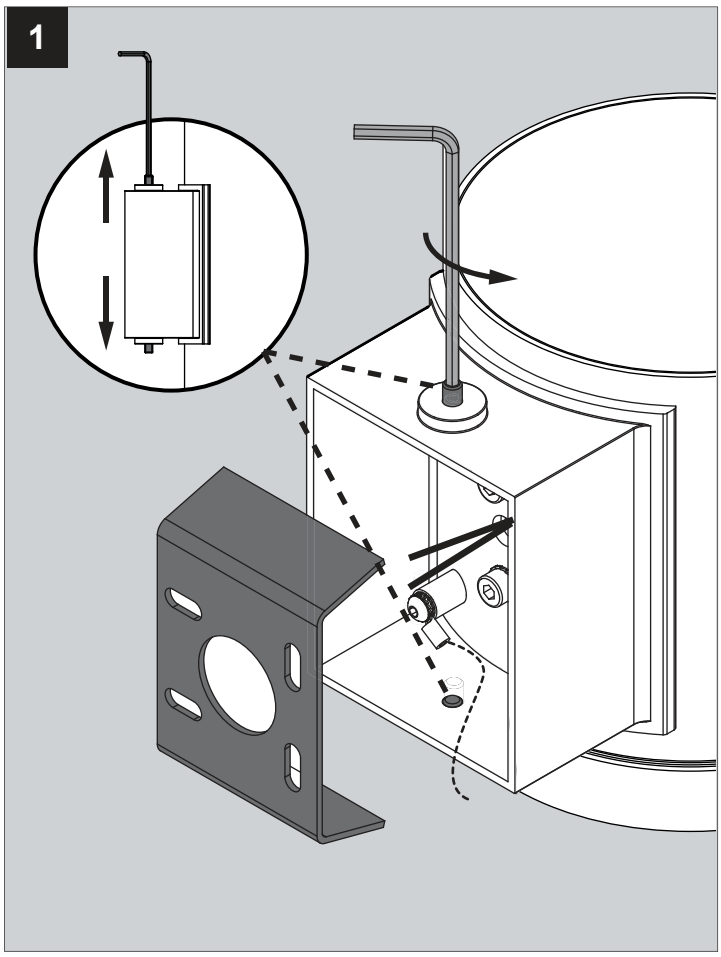

2

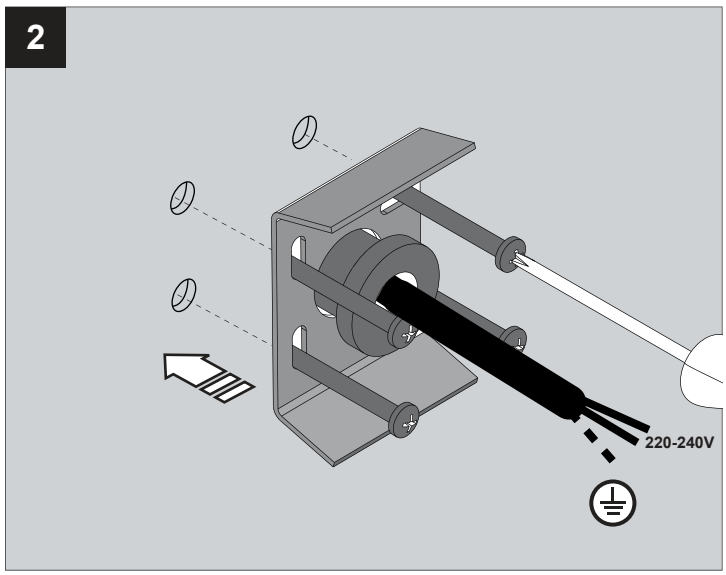

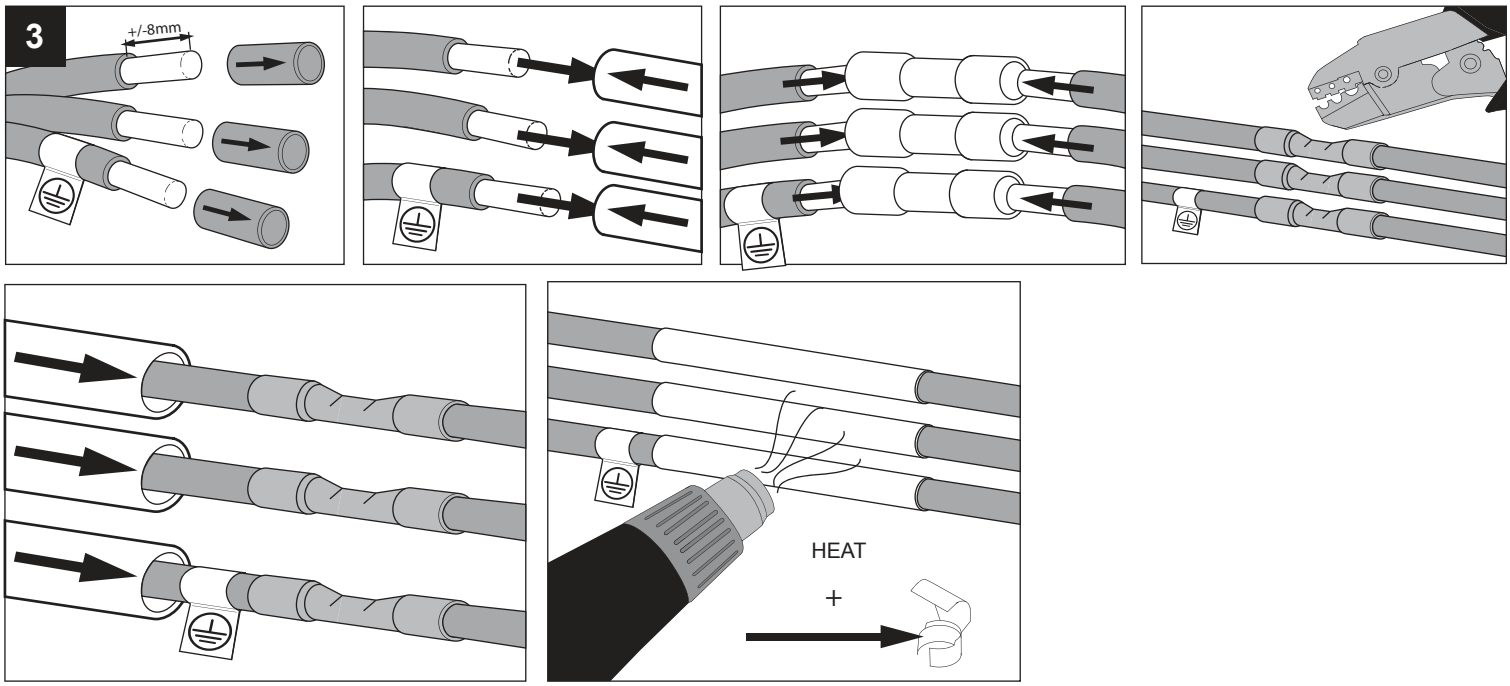
3
+/-8mm
HEAT
+

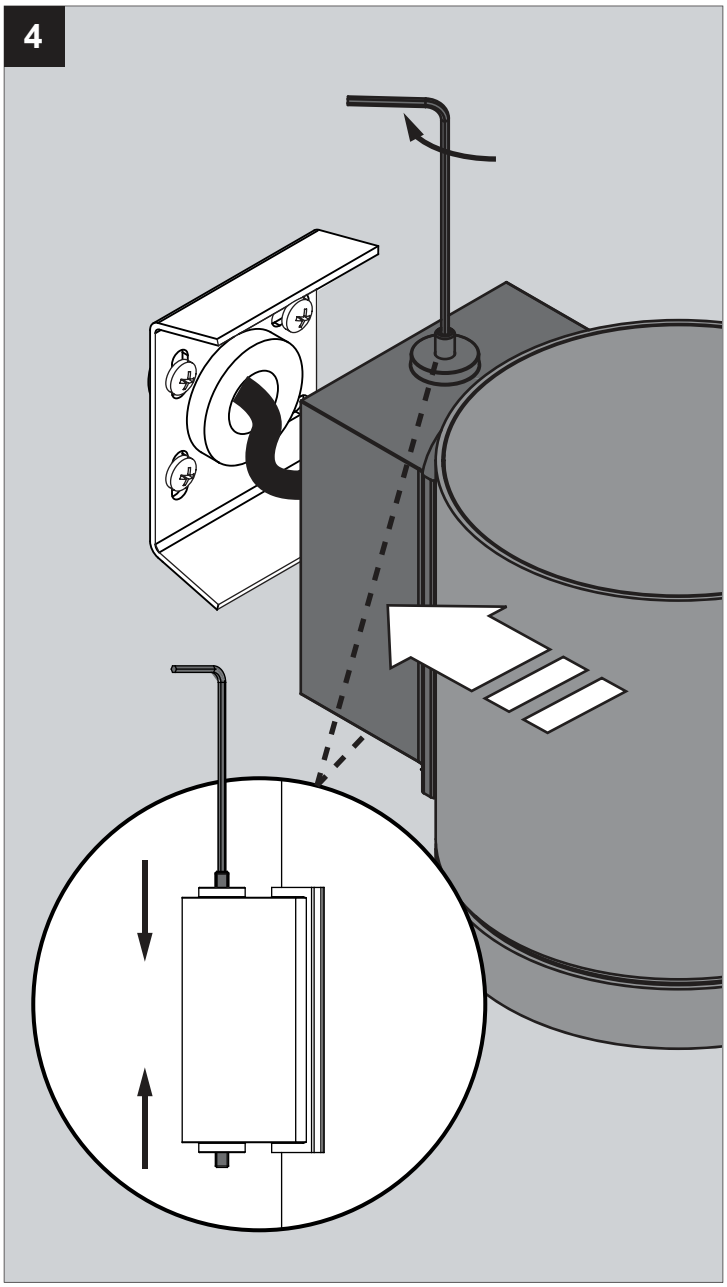
4

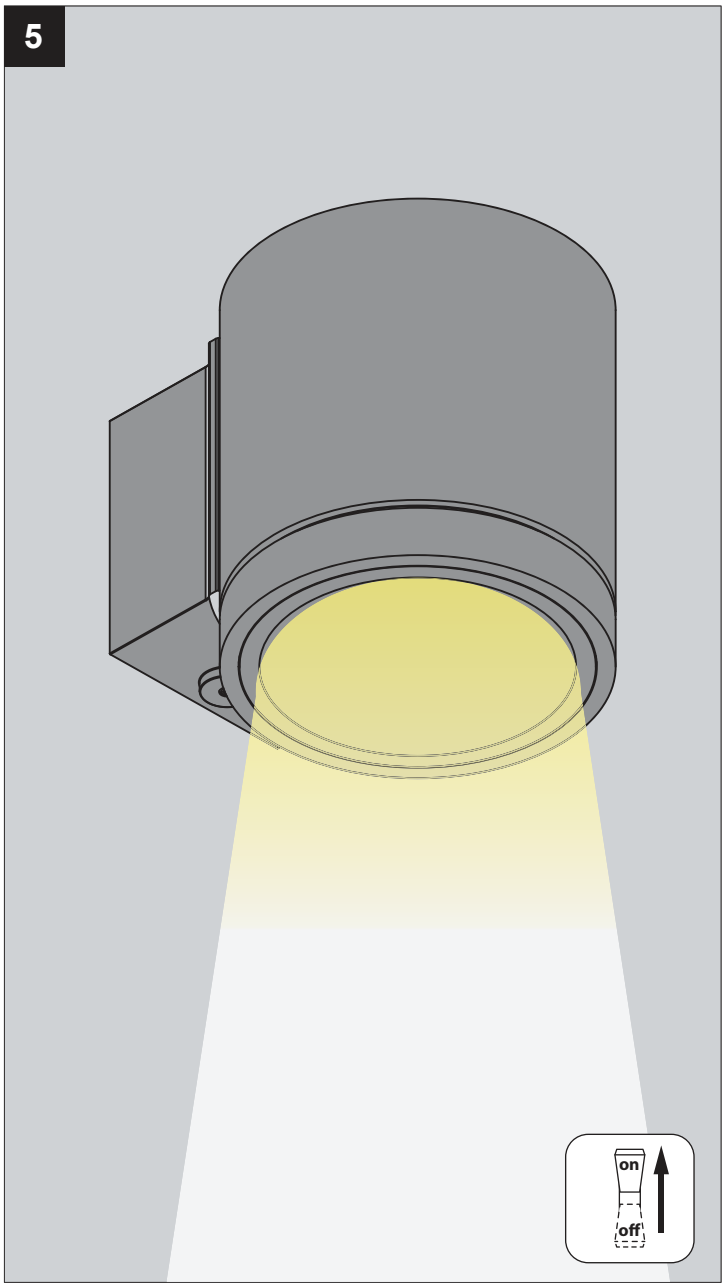
5
on
off